版数 VER.	年月日 DATE	CN NO.	変更内容 DESCRIPTION	製図 DR.	担当 CHK.	査閲 APPD.	承認 APPD.

図面番号(DRAWING NO.) SJ119916

RoHS

WISDOM承認 2018/05/17

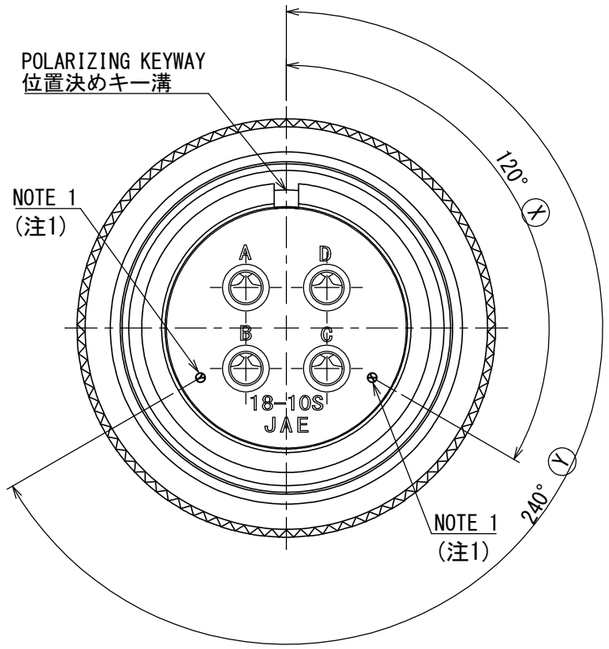

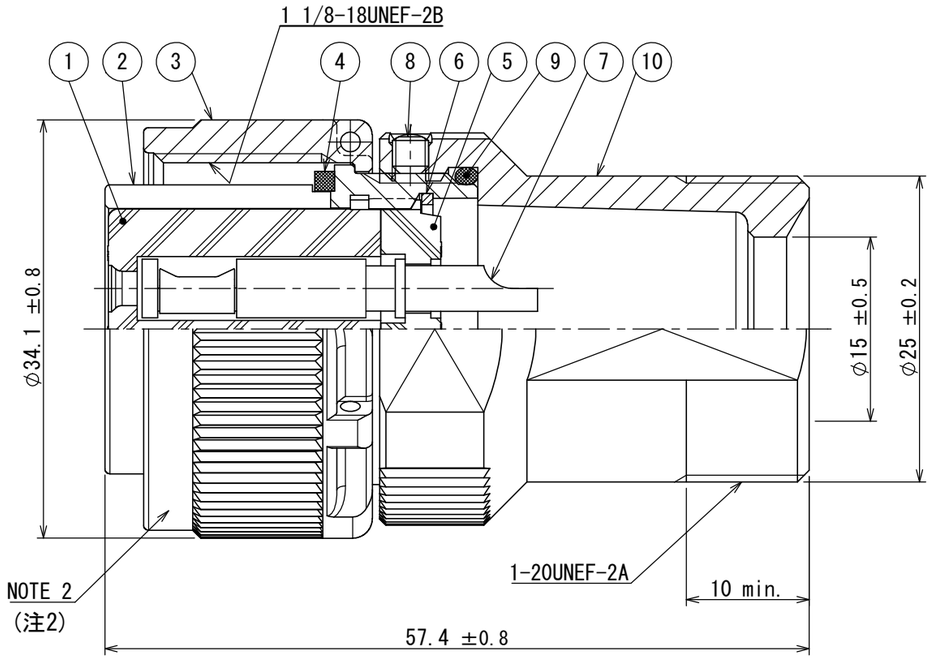

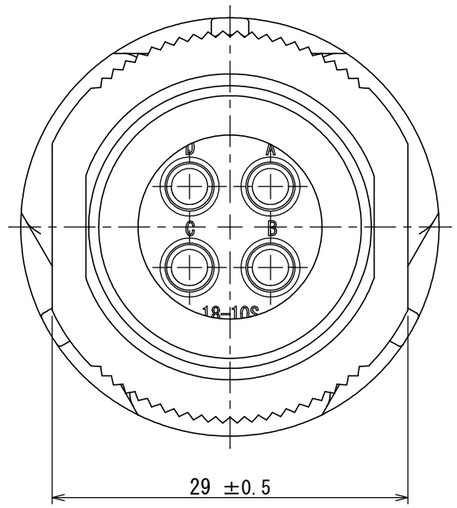

NOTE 1. ALTERNATE INSERT POSITIONS ARE MARKED IN THE AREA SHOWN.
2. COMPANY LOGO AND PART NUMBER APPEARS IN THE AREA SHOWN.
HOWEVER, THE SUFFIX "-RK" SHALL NOT BE MARKED.

注1. 図示の位置にインサート回転角度記号を表示する。
2. 図示の位置に社名及び品名を表示する。
但し、品名末尾の"-RK"は表示しない。

DESIGNATION
命名法

JA06A-18-10S-J1-EB-RK

- SERIES / シリーズ名: JA
- PLUG(STRAIGHT) / プラグ(ストレート): 06
- CLASS / 嵌合時嵌合部防水構造: A
- SHELL SIZE / シェルサイズ: 18
- CONTACT ARRANGEMENT / インサート名: 10
- SOCKET CONTACT / ソケットコンタクト: S
- DISCRIMINATION CODE / 識別番号: J1
- WITH END BELL / エンドベル付: EB
- SUFFIX / 特殊記号: RK

符号 NO.	名称 DESCRIPTION	個数 QTY.	材料 MATERIAL	仕上 FINISH	備考 REMARKS
10	STRAIGHT END BELL	1	ALUMINUM ALLOY	ZINC PLATING	COLOR:BLACK SYSTEM INTERFERENCE COLOR
9	"O"RING	1	SYNTHETIC RUBBER	—	—
8	SET SCREW	1	STEEL	NICKEL PLATING	—
7	SOCKET CONTACT	4	COPPER ALLOY	SILVER PLATING	—
6	RETAINING RING	1	COPPER ALLOY	ZINC PLATING	COLOR:BLACK SYSTEM INTERFERENCE COLOR
5	REAR INSULATOR	1	SYNTHETIC RESIN	—	COLOR:BROWN
4	GASKET	1	SYNTHETIC RUBBER	—	—
3	COUPLING NUT	1	ALUMINUM ALLOY	ZINC PLATING	COLOR:BLACK SYSTEM INTERFERENCE COLOR
2	BARREL	1	ALUMINUM ALLOY	ZINC PLATING	COLOR:BLACK SYSTEM INTERFERENCE COLOR
1	FRONT INSULATOR	1	SYNTHETIC RESIN	—	COLOR:BROWN

SPECIFICATION

CONTACT	:#12 SOCKET CONTACT 4PCS.
WITHSTANDING VOLTAGE	:AC.2000Vr.m.s (1MINUTE)
INSULATION RESISTANCE	:5000MΩ MIN(AT DC.500V) (NOT MATED CONDITION)
WATER RESISTANCE	:1m UNDERWATER. 24HOURS

仕様

コンタクト	:#12ソケットコンタクト 4本
耐電圧	:AC.2000Vr.m.s 1分間
絶縁抵抗	:5000MΩ以上(DC.500Vにて)
防水性	:水中1m 24時間

仕様書(SPECIFICATION) JACS-1027

第1版(ORIGINAL DATE) 17/MAY/2018

一般公差(GENERAL TOLERANCE)
寸法(DIMENSION): . ± / .× ± / .×× ± / .××× ±
角度(ANGLES): ×° ± / ×°×' ±
単位(UNIT) : mm

製図 DR.	—
担当 CHK.	S.KOSUGI
査閲 APPD.	T.TAKESHITA
承認 APPD.	E.MATSUMOTO

尺度(SCALE) 2:1
シリーズ(SERIES) JA
名称(TITLE) JA06A-18-10S-J1-EB-RK
質量(MASS) —

日本航空電子工業株式会社
JAPAN AVIATION ELECTRONICS INDUSTRY, LTD.

図面番号(DRAWING NO.) SJ119916

SIZE A3
版数(VER.) 1

S/W

DCF-C-212H(12.08)

JAE-CONNECTOR.COM
Reference Only

JAE Connector DIV. Proprietary.Copyright(C) 2018, Japan Aviation Electronics Industry, LTD.