版数 REV.	年月日 DATE	DCN NO.	変更内容 DESCRIPTION	製図 DR.	担当 CHK.	査閲 APPD.	承認 APPD.

図面番号(DRAWING NO.) SJ103389

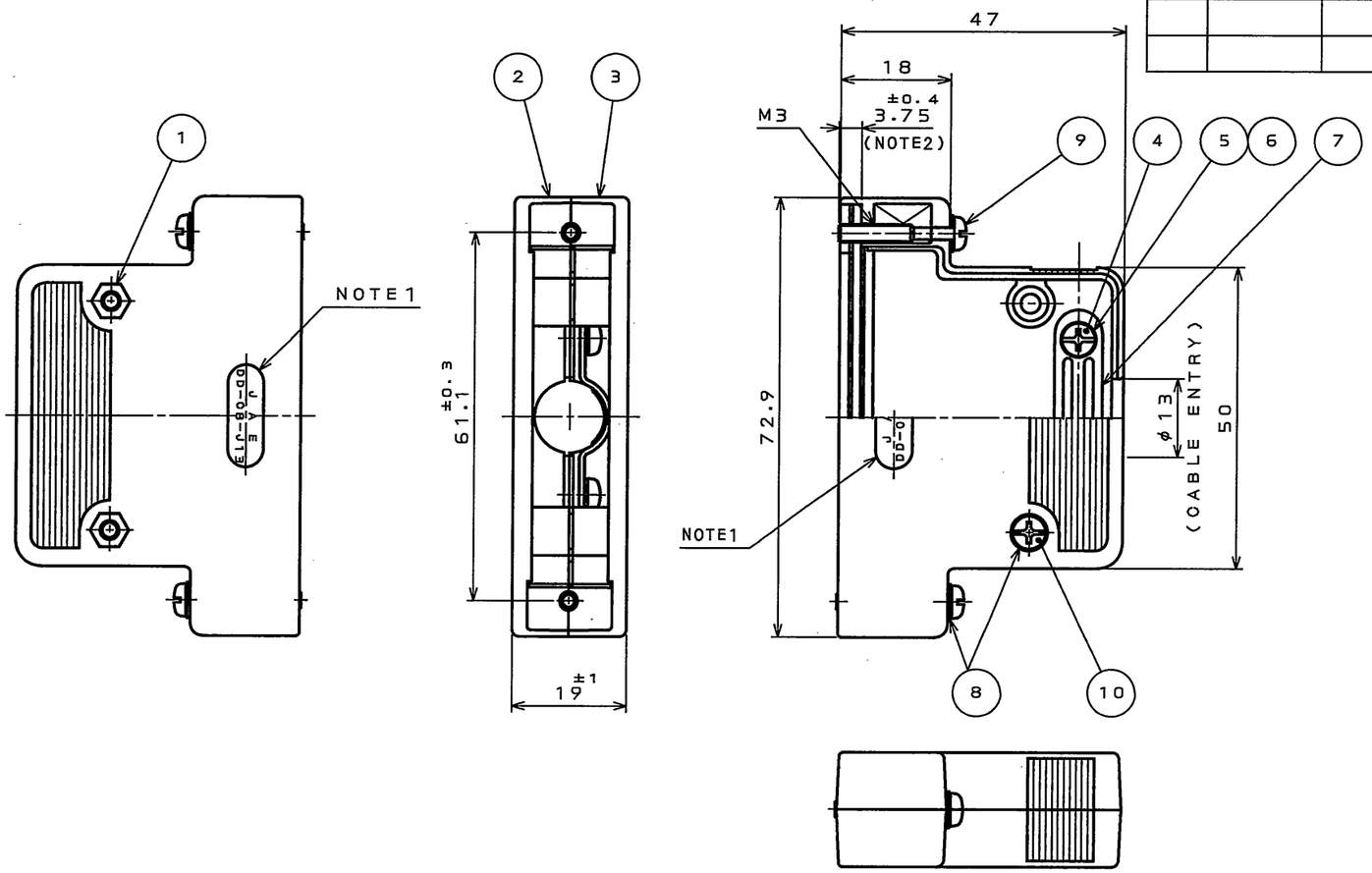

符号 NO.	名称 DESCRIPTION	個数 QTY.	材料 MATERIAL	仕上 FINISH	備考 REMARKS
10	SCREW(SLOTTED AND CROSS RECESSED HEAD)	2	STEEL	NICKEL PLATED	M3X12
9	LOCKING SCREW	2	STEEL	NICKEL PLATED	SLOTTED AND CROSS RECESSED HEAD
8	FLAT WASHER	4	STEEL	NICKEL PLATED	M3
7	CLAMP SADDLE	1	STEEL	NICKEL PLATED	――
6	INSERT	2	COPPER ALLOY	NICKEL PLATED	――
5	LOCK WASHER	2	STEEL	NICKEL PLATED	M3
4	SCREW(SLOTTED AND CROSS RECESSED HEAD)	2	STEEL	NICKEL PLATED	M3X6
3	HOOD B	1	ABS	NICKEL PLATED	UL94V-0
2	HOOD A	1	ABS	NICKEL PLATED	UL94V-0
1	HEX NUT	2	STEEL	NICKEL PLATED	M3

NOTE1.JAE AND PART NUMBER ARE MARKED IN RELIEF AS SHOWN.
(EXCLUDING"-F3-1R"AT THE END OF P/N)

2.THIS DIMENSION REPRESENTS HOWMUCH THE SCREW PROTRUDES.

注1.図示の位置に社標及び、品名を表示する。
ただし、「-F3-1R」は表示されない。

2.この寸法はネジの出張り量を表す。

仕様書(SPECIFICATION) ――

第1版(ORIGINAL DATE) 13.Jul.2005

製図 DR.

担当 CHK. Y.TAKAGI

査閲 APPD. ―

承認 APPD. Y. Kubota

一般公差(GENERAL TOLERANCE)

寸法(DIMENSION)	角度(ANGLES)
. ±0.5	X° ±
.X ±0.5	X°X' ±
.XX ±	
.XXX ±	

尺度(SCALE) 1:1

シリーズ(SERIES) D-sub

名称(TITLE) DD-C8-J13-F3-1R

質量(MASS) ――

日本航空電子工業株式会社
JAPAN AVIATION ELECTRONICS INDUSTRY, LTD.

図面番号(DRAWING NO.) SJ103389

版数(REV.) 1

SIZE A3

DOF-0-212E(03.08)

JAE-CONNECTOR.COM
Reference only

JAE CONNECTOR DIV. PROPRIETARY.
COPYRIGHT (C) 2005, JAPAN AVIATION ELECTRONICS INDUSTRY, LTD.