版数 VER.	年月日 DATE	CN NO.	変更内容 DESCRIPTION	製図 DR.	担当 CHK.	査閲 APPD.	承認 APPD.

図面番号(DRAWING NO.) SJ125812

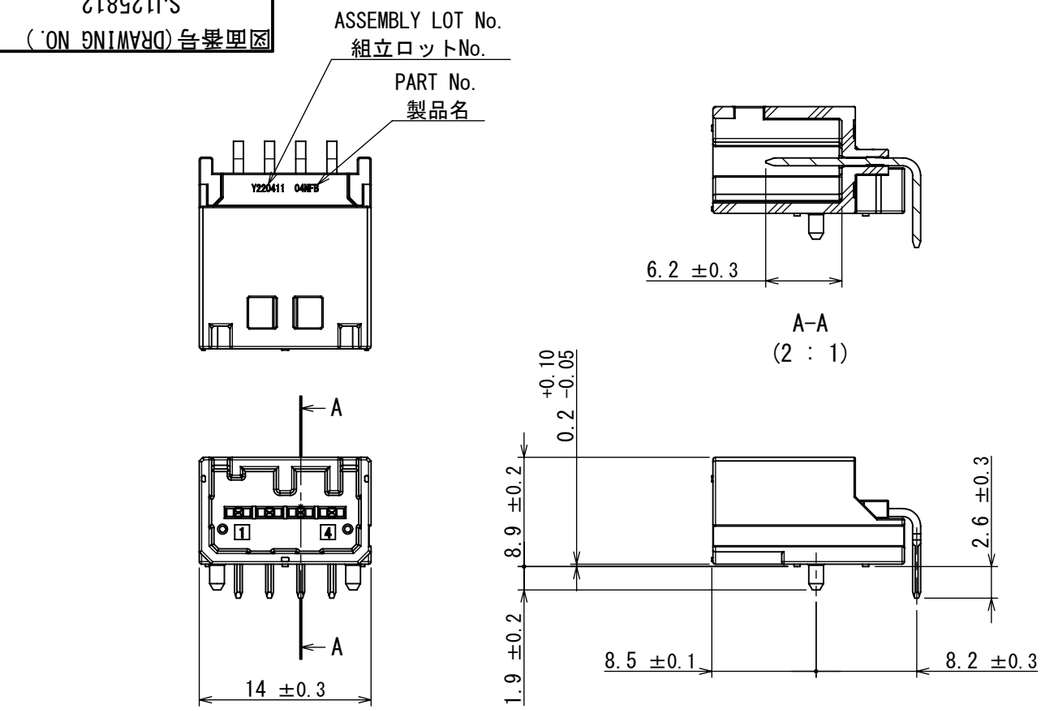

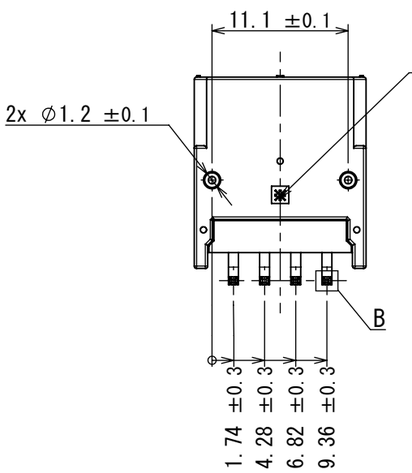

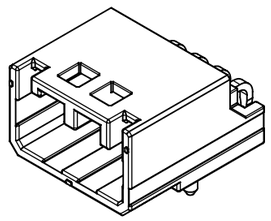

【REF.】 ISOMETRIC VIEW ①
【参考】 製品斜視図①

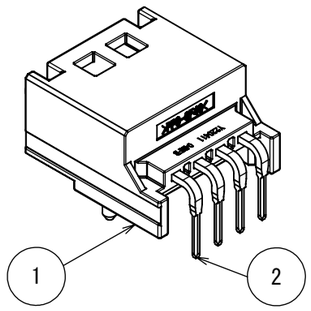

【REF.】 ISOMETRIC VIEW ②
【参考】 製品斜視図②

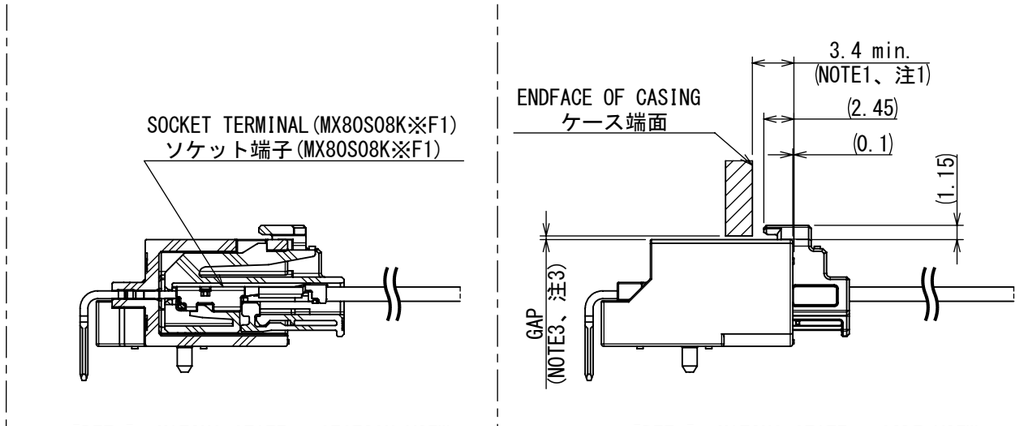

【REF.】 MATING STATE - SECTION VIEW
【参考】 かん合状態 - 断面図

【REF.】 MATING STATE - SIDE VIEW
【参考】 かん合状態 - 側面視

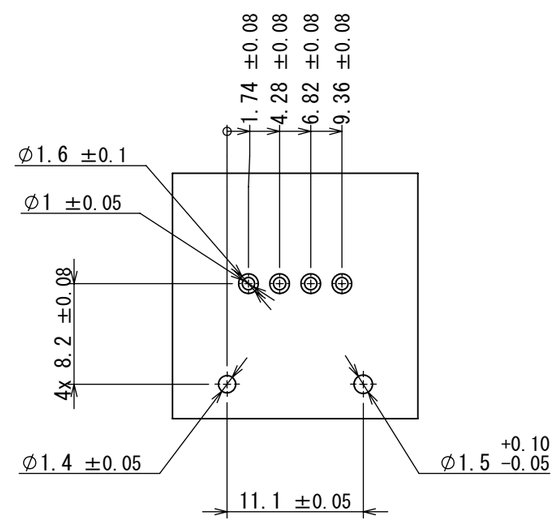

【REF.】 RECOMMENDED P.C.B HOLE PATTERNS
基板孔の推奨寸法
(P.C.B THICKNESS t=1.6mm)

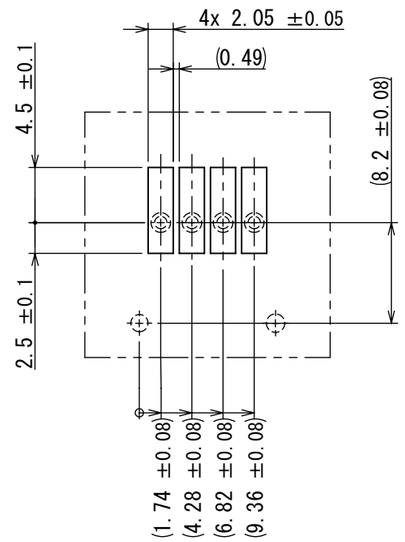

【REF.】 RECOMMENDED METAL MASK PATTERNS
メタルマスクの推奨寸法
(MASK THICKNESS t=0.12)

NOTE1. THE TOP SURFACE OF HEADER IN ITS FRONT AREA HAS TO KEEP THIS CLEARLACNE NOT TO INTERFARE AT CONNECTOR MATING.
NOTE2. PLATING OF PIN TERMINAL: CONTACT SURFACE LAYER: REFLOW Sn (PLATING THICKNESS: 0.5～2.0μm)
DIP SURFACE LAYER: REFLOW Sn (PLATING THICKNESS: 1.0～4.0μm)
ALL UNDER LAYER: NICKEL (PLATING THICKNESS: 0.5～2.2μm)
NOTE3. THIS PRODUCT NEEDS TO BE SUPPORTED ON ITS UPPER SURFACE TO PREVENT DAMAGE DUE TO HAENNESS LOADING UPWARD.

注1. ヘッダー正面から指示される本寸法はかん合時にケースと接触しないように確保願います。
注2. ピンコンタクトのめっき仕様: 接触部の表面めっき: リフローSn(めっき厚さ: 0.5～2.0μm)
DIP部の表面めっき: リフローSn(めっき厚さ: 1.0～4.0μm)
全体の下地めっき: ニッケル(めっき厚さ: 0.5～2.2μm)
注3. 本製品はハーネスあおりに対する破損を防止するため、上面部を支えの使用を推奨します。

符号 NO.	名称 DESCRIPTION	個数 QTY.	材料 MATERIAL	仕上 FINISH	備考 REMARKS
2	PIN TERMINAL	4	COPPER ALLOY	(NOTE2、注2)	—
1	PIN INSULATOR	1	PPS-GF40	—	COLOR : BLUE

仕様書(SPECIFICATION) JACS-11333 JAHL-11333	第1版(ORIGINAL DATE) 08/NOV/2022	尺度(SCALE) 2 : 1	シリーズ(SERIES) MX81
一般公差(GENERAL TOLERANCE) 寸法(DIMENSION): . ± / .× ± / .×× ± / .××× ± 角度(ANGLES): ×° ± / ×°×' ±	製図 DR. —	名称(TITLE) MX81A004NF2	日本航空電子工業株式会社 JAPAN AVIATION ELECTRONICS INDUSTRY, LTD.
	担当 CHK. Y.MORISHITA		
	査閲 APPD. Y.OBATA		
	承認 APPD. H.OBIKANE		
単位(UNIT) : mm	シート(SHEET NO.) 1 OF 1	質量(MASS)	図面番号(DRAWING NO.) SJ125812

SIZE A3 版数(VER.) 1

JAE-CONNECTOR.COM Reference Only

WISDOM承認 2023/02/10

DGF-C-212J(20.07)

S/W

JAE Connector DIV. Proprietary.Copyright(C) 2022, Japan Aviation Electronics Industry, LTD.

版数 VER.	年月日 DATE	CN NO.	変更内容 DESCRIPTION	製図 DR.	担当 CHK.	査閲 APPD.	承認 APPD.

図面番号(DRAWING NO.) SJ126071

WISDOM承認 2023/02/10

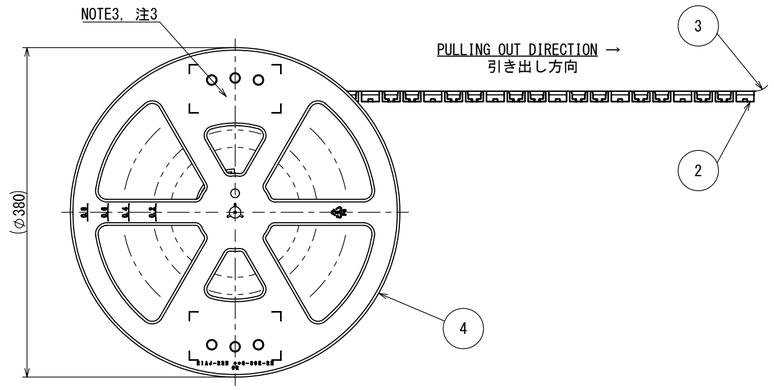

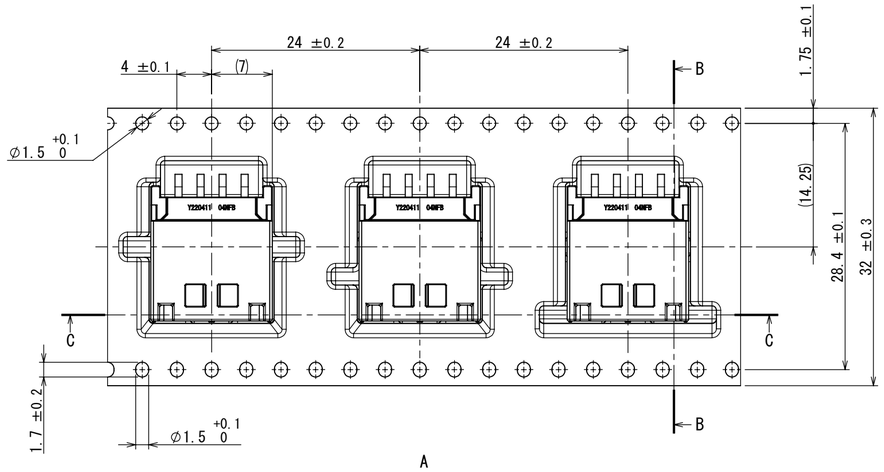

A
(2 : 1)

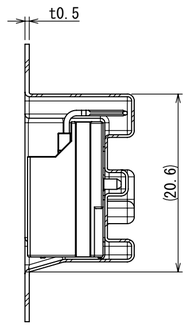

B-B
(2 : 1)

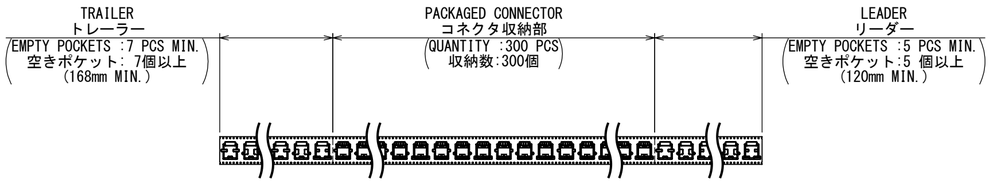

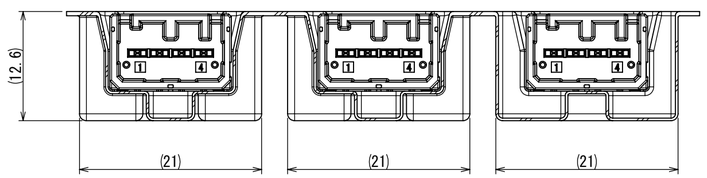

C-C
(2 : 1)

符号 NO.	名称 DESCRIPTION	個数 QTY.	材料 MATERIAL	仕上 FINISH	図番 DWG NO.
4	REEL	1	PS	—	—
3	COVER TAPE	-	PET (ESD 10^4～10^9Ω)	—	—
2	CARRIER TAPE	1	PS (ESD 10^4～10^9Ω)	—	—
1	MX81A004NF2	300	—	—	SJ125812

NOTE1. "MX81A004NF2R300" REPRESENTS THE ITEM NAME STORED IN THE REEL CONTAINING 300 PIECES.
NOTE2. REFER TO SJ125812(MX81A004NF2) FOR CONNECTOR DIMENSIONS.
NOTE3. A STICKER IS PLACED IN THIS POSITION WITH THE PART NAME, PACKAGED QUANTITY, LOT NUMBER, TAPE WIDTH AND FEED PITCH.
NOTE4. REEL SHAPE MAY BE DIFFERENT FROM DRAWING.

注1. MX81A004NF2R300は、収納数300個入りのリールに収納する品名を表す。
注2. コネクタ寸法は、SJ125812(MX81A004NF2)を参照。
注3. 図示の位置にラベルを貼り、品名、収納数、ロットNo.及び テープ幅と送りピッチを記入すること。
注4. リール形状は図面と異なることがある。

仕様書(SPECIFICATION) JACS-11333 JAHL-11333	第1版(ORIGINAL DATE) 02/FEB/2023	尺度(SCALE) 1 : 5	シリーズ(SERIES) MX81
一般公差(GENERAL TOLERANCE) 寸法(DIMENSION) .: ±0.8 .X: ±0.4 .XX: ±0.1 .XXX: ± 角度(ANGLES) X°: ± X°X': ± 単位(UNIT) : mm	製図 DR. —	名称(TITLE) MX81A004NF2R300	日本航空電子工業株式会社 JAPAN AVIATION ELECTRONICS INDUSTRY, LTD.
	担当 CHK. Y.MORISHITA		
	査閲 APPD. Y.OBATA		
	承認 APPD. H.OBIKANE		
	シート(SHEET NO.) 1 OF 1	質量(MASS) —	図面番号(DRAWING NO.) SJ126071

SIZE A2 版数(VER.) 1 S/W

JAE-CONNECTOR.COM
Reference Only

JAE Connector DIV. Proprietary.Copyright(C) 2023, Japan Aviation Electronics Industry, LTD.

DCF-213J(20.07)