版数 VER.	年月日 DATE	CN NO.	変更内容 DESCRIPTION	製図 DR.	担当 CHK.	査閲 APPD.	承認 APPD.

図面番号(DRAWING NO.) SJ121386

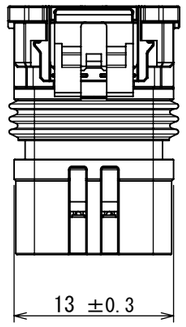

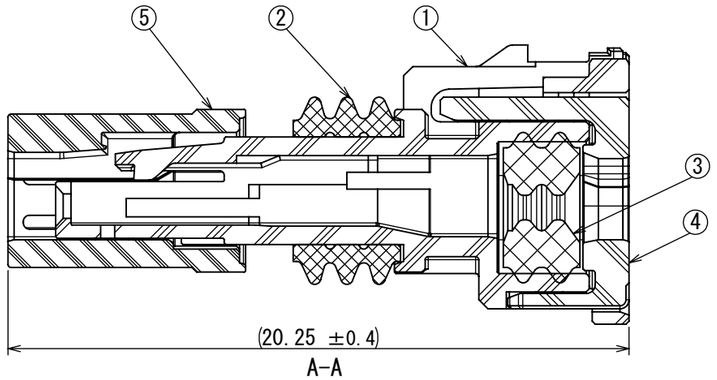

A-A
(5 : 1)

SOCKET TERMINAL:
MX80S08K*F1(DRAWING NO. SJ121646)

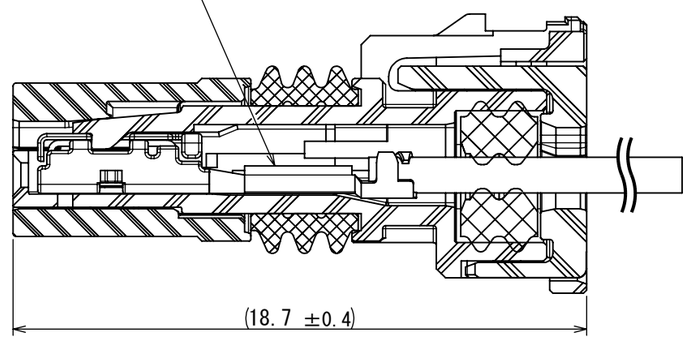

【REF.】 SOCKET TERMINAL ASSEMBLY STATE
ソケット端子組立状態

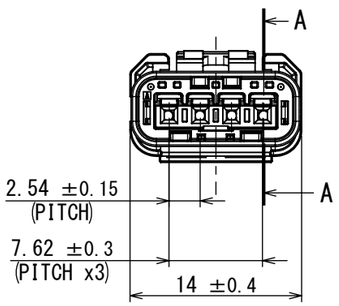

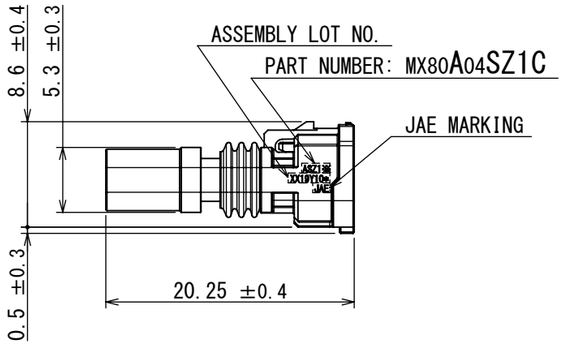

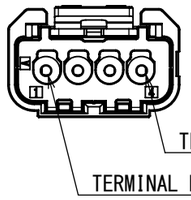

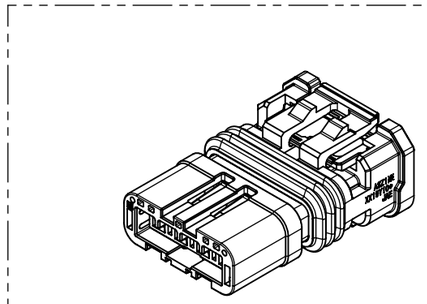

【REF.】PERSPECTIVE VIEW - DELIVERY CONDITION
製品斜視図 - 製品出荷状態

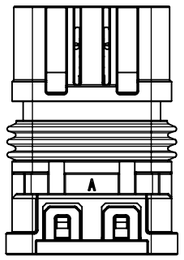

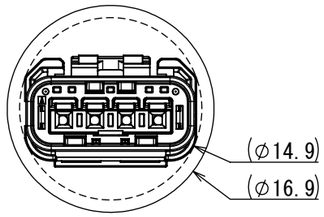

【REF】FEED-THROUGH HOLE SIZE
参考: 外接円サイズ

NOTE 1. APPLICABLE SOCKET TERMINAL: MX80S08K※F1 SERIES(DRAWING NO. SJ121646)
NOTE 2. MX80 SYSTEM IS DEVELOPED TO MEET TWO DIFFERENT SPECIFICATIONS DEPENDING ON CUSTOMER.
JACS-11280-1 FOR CUSTOMERS USING USCAR2
JACS-11280-2 FOR CUSTOMERS USING LV214
NOTE 3. LAYOUT INSPECTION AND FUNCTIONAL TESTING ARE CONDUCTED BASED ON CONTROL PLAN.
NOTE 4. THE APPLICABLE WIRE FOR THIS CONNECTOR IS CORE SIZE 0.13～1.0sq
AND OUTER DIAMETER φ1.05～φ2.1mm.

注1. 適用されるソケット端子は”MX80S08K※F1(DRAWING NO. SJ121646)”になる。
注2. MX80シリーズは2つの要求仕様に準拠する。
JACS-11280-1: USCAR2に準じたコネクタ仕様書
JACS-11280-2: LV214に準じたコネクタ仕様書
注3. 定期検査と機能確認はCPの指示に基づき実施する。
注4. 本製品はコアサイズ: 0.13～1.0sq かつ被覆外形: φ1.05～φ2.1mmを持つ電線を適用できる。

符号 NO.	名称 DESCRIPTION	個数 QTY.	材料 MATERIAL	仕上 FINISH	備考 REMARKS
5	FRONT RETAINER	1	PBT GF10%	—	COLOR: BLUE
4	REAR COVER	1	PBT GF10%	—	COLOR: BLUE
3	MAT SEAL	1	SILICONE RUBBER	—	COLOR: BROWN
2	RADIAL SEAL	1	SILICONE RUBBER	—	COLOR: BROWN
1	SOCKET HOUSING	1	PBT GF10%	—	COLOR: BLACK

仕様書(SPECIFICATION) JACS-11280-※(NOTE2, 注2) JAHL-11280	第1版(ORIGINAL DATE) 21/SEP/2022	尺度(SCALE) 2 : 1	シリーズ(SERIES) MX80
	製図 DR. —	名称(TITLE) MX80A04SZ1C	日本航空電子工業株式会社 JAPAN AVIATION ELECTRONICS INDUSTRY, LTD.
一般公差(GENERAL TOLERANCE) 寸法(DIMENSION): . ± / .× ± / .×× ± / .××× ± 角度(ANGLES): ×° ± / ×°×' ±	担当 CHK. Y. MORISHITA		
	査閲 APPD. Y. OBATA		
	承認 APPD. H. OBIKANE		
単位(UNIT): mm	シート(SHEET NO.) 1 OF 1	質量(MASS) 1.15g	図面番号(DRAWING NO.) SJ121386

SIZE A3 版数(VER.) 1

JAE-CONNECTOR.COM
Reference Only

JAE Connector DIV. Proprietary.Copyright(C) 2022, Japan Aviation Electronics Industry, LTD.

WISDOM承認 2022/09/22

DCF-C-212J(20.07)