図面番号(DRAWING NO.) SJ117360

版数 VER.	年月日 D A T E	CN NO.	変更内容 DESCRIPTION	製図 DR.	担当 CHK.	査閲 APPD.	承認 APPD.
4	03/OCT/2023	051638	SCREW CHANGE(HEXAGON→PLUS)	—	T.SUZUKI	—	H.EBIHARA

WISDOM承認 2023/10/04

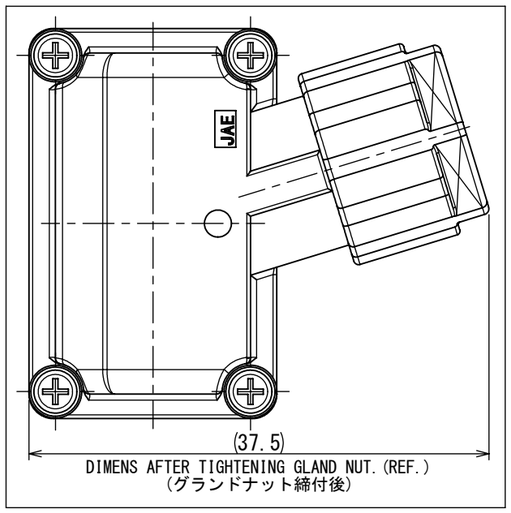

DIMENS AFTER TIGHTENING GLAND NUT.(REF.)
(グランドナット締付後)

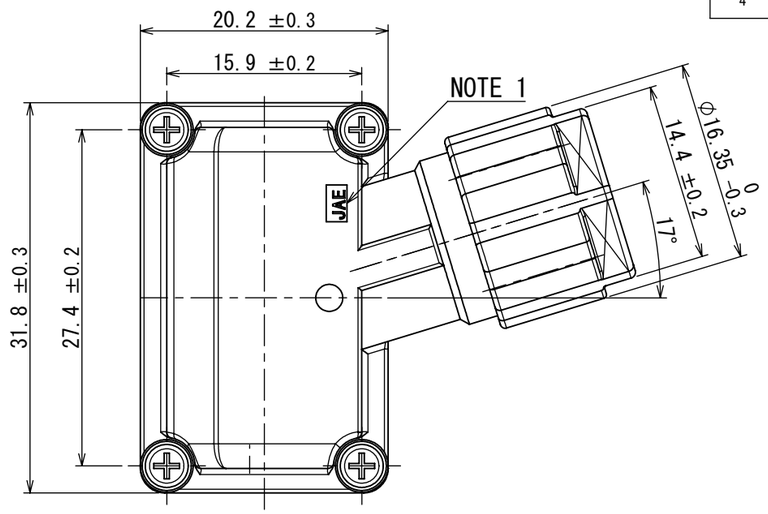

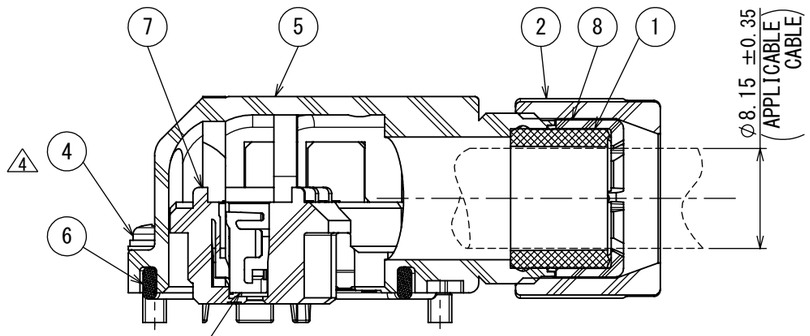

CONTACT (NOTE 4)
(ITEM ORDERED SEPARATELY)

A-A
DIMENS BEFORE TIGHTENING GLAND NUT.(REF.)
(グランドナット締付前)

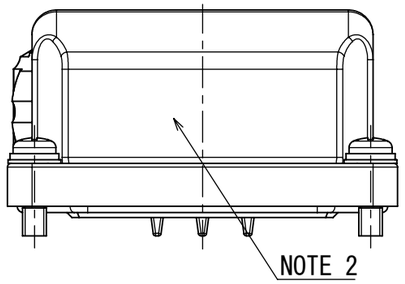

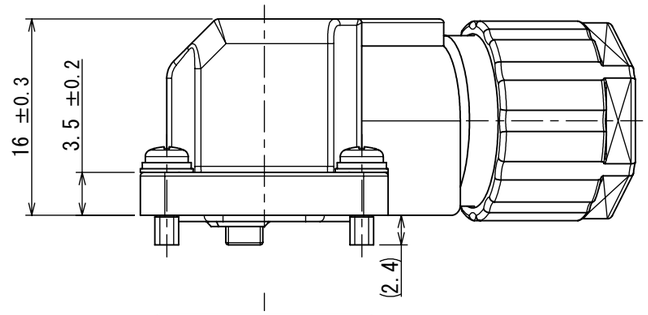

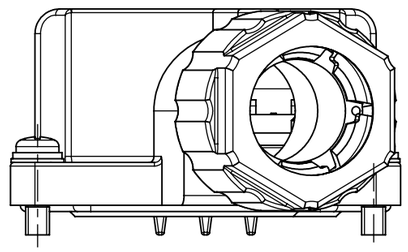

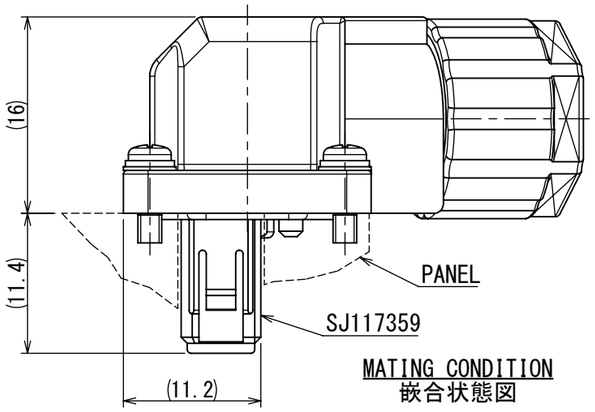

MATING CONDITION
嵌合状態図

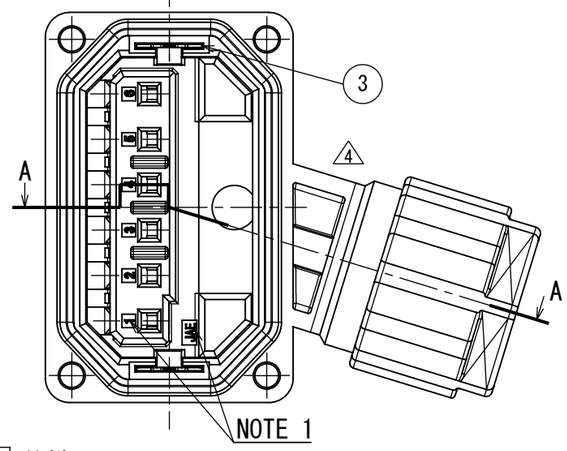

NOTE 1. THE COMPANY LOGO "JAE" AND CONTACTS TERMINAL NO. ARE MARKED AS INDICATED.
2. THE PRODUCT LOT NUMBER ARE MARKED AS INDICATED.
3. FOR PREVENTION OF FALSE ASSEMBLING, INCORPORATE THE INSULATOR IN ONLY THE DIRECTION OF THE ILLUSTRATION.
4. CONTACTS ARE SOLD SEPARATELY.

注1. 図示の位置に社名及び端子No.を表示する。
2. 図示の位置にロットNo.を表示する。
3. 誤組立防止の為、インシュレータは図示の方向にのみ組込むことができる。
4. コンタクトは別売り品である。

符号 NO.	名称 DESCRIPTION	個数 QTY.	材料 MATERIAL	仕上 FINISH	備考 REMARKS
8	CABLE CLAMP	1	SYNTHETIC RESIN	—	COLOR:GRAY
7	INSULATOR	1	SYNTHETIC RESIN	—	COLOR:BLACK
6	GASKET	1	SYNTHETIC RUBBER	—	COLOR:GRAY
5	HOOD	1	SYNTHETIC RESIN	—	COLOR:BLACK
4	SCREW	4	STAINLESS STEEL	—	M2 SPRING&PLAIN WASHER
3	SPRING	2	STAINLESS STEEL	—	
2	GLAND NUT	1	SYNTHETIC RESIN	—	COLOR:BLACK
1	BUSHING	1	SYNTHETIC RUBBER	—	COLOR:GRAY

SPECIFICATION

RATED CURRENT : CONTACT No.1～4 : 7.4A(5.2Ar.m.s) MAX./CONTACT
CONTACT No.5, 6 : 1.2A MAX./CONTACT
RATED VOLTAGE : CONTACT No.1～4 : 400VAC MAX.(WITH UL) 230VAC MAX.
(WITH TUV, ORDINARY SPECIFICATIONS)
(OVER VOLTAGE CATEGORY:Ⅱ)
(POLLUTION DEGREE:2)
CONTACT No.5, 6 : 30VDC MAX.
(OVER VOLTAGE CATEGORY:Ⅱ)
(POLLUTION DEGREE:2)

仕様

定格電流 : コンタクト No.1～4 : 7.4A(5.2Ar.m.s)以下/芯
コンタクト No.5, 6 : 1.2A以下/芯
定格電圧 : コンタクト No.1～4 : 400VAC以下(UL) 230VAC以下(TUV、一般仕様対応)
(過電圧範疇Ⅱ、汚染度2)
コンタクト No.5, 6 : 30VDC以下
(過電圧範疇Ⅱ、汚染度2)

仕様書(SPECIFICATION) JACS-50124 JAHL-50124	第1版(ORIGINAL DATE) 18/MAY/2017	尺度(SCALE) 2:1	シリーズ(SERIES) JN13
一般公差(GENERAL TOLERANCE) 寸法(DIMENSION) ±0.8 / ×.× ±0.4 / ×.×× ±0.1 / ×.××× ± 角度(ANGLES) ×° ±2° / ×°×′ ± 単位(UNIT) : mm	製図 DR. — / 担当 CHK. T.NAKAMURA / 査閲 APPD. T.SUZUKI / 承認 APPD. H.EBIHARA	名称(TITLE) JN13FJ06SN1 ANGLE PLUG (6 CONTACTS)	日本航空電子工業株式会社 JAPAN AVIATION ELECTRONICS INDUSTRY,LTD.
シート(SHEET NO.) 1 OF 1	質量(MASS) —	図面番号(DRAWING NO.) SJ117360	SIZE A3 / 版数(VER.) 4

JAE-CONNECTOR.COM Reference Only

DCF-C-212J(20.07)

JAE Connector DIV. Proprietary.Copyright(C) 2017, Japan Aviation Electronics Industry, LTD.