版数 VER.	年月日 D A T E	CN NO.	変更内容 DESCRIPTION	製図 DR.	担当 CHK.	査閲 APPD.	承認 APPD.

図面番号(DRAWING NO.) SJ123694

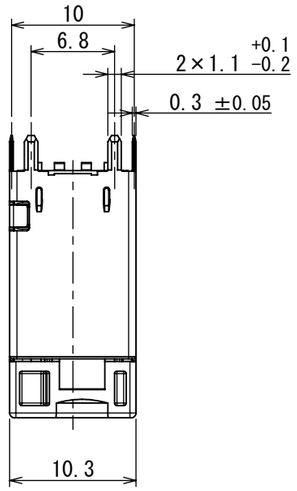

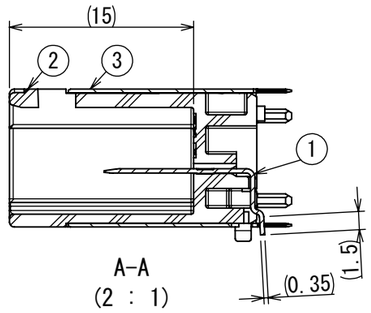

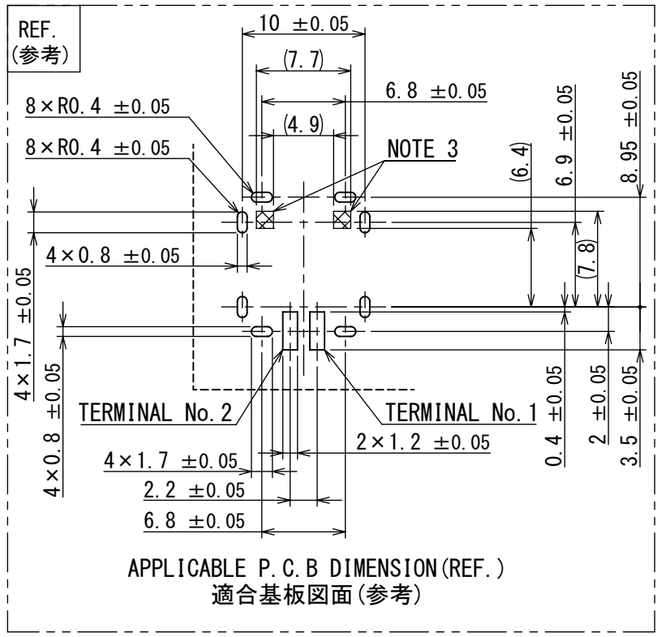

APPLICABLE P.C.B DIMENSION(REF.)
適合基板図面(参考)

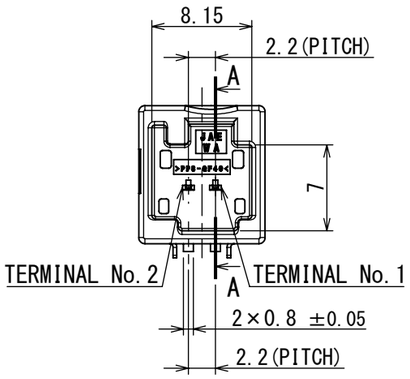

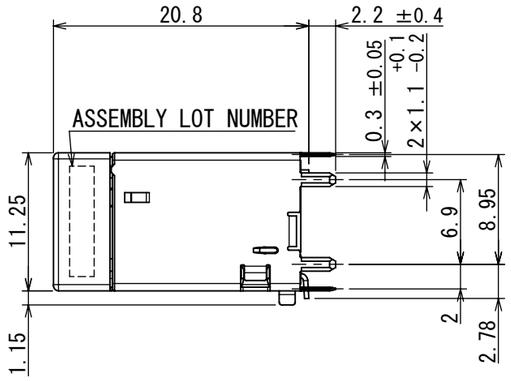

NOTE 1. APPLICABLE PRINTED CIRCUIT BOARD:THICKNESS 1.2～1.6mm.
2. COPLANARITY IS 0.1mm MAX.
3. PATTERNING ON MOUNTING SIDE IS PROHIBITED IN ▨ AREA ON APPLICABLE P.C.B DIMENSION.
4. NO PLATING ON THE SHEARED AREA OF SHELL.

注1. 適用プリント基板：板厚1.2～1.6mm。
2. コプラナリティは0.1mm以下である。
3. 適合基板寸法に示す範囲▨は実装面におけるパターン禁止領域である。
4. シェルの破断面にはめっきは付かない。

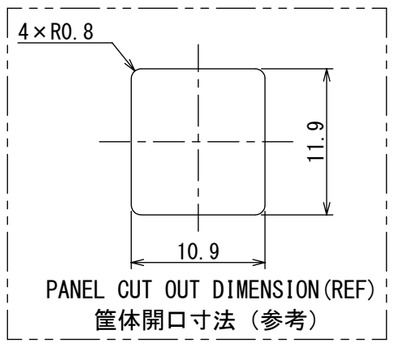

PANEL CUT OUT DIMENSION(REF)
筐体開口寸法（参考）

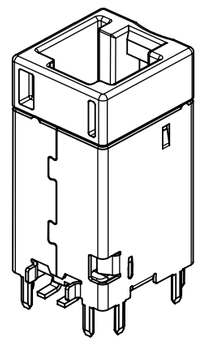

ISOMETRIC VIEW(REF.)
斜視図(参考)

符号 NO.	名称 DESCRIPTION	個数 QTY.	材料 MATERIAL	仕上 FINISH	備考 REMARKS
3	SHELL	1	COPPER ALLOY	TIN PLATING	—
2	HOUSING	1	PPS-GF40	—	COLOR:GRAY
1	TERMINAL	2	BRASS	TIN PLATING	—

仕様書(SPECIFICATION) JACS-11305 JAHL-11305-1	第1版(ORIGINAL DATE) 25/AUG/2021	尺度(SCALE) 2:1	シリーズ(SERIES) MX74 日本航空電子工業株式会社
一般公差(GENERAL TOLERANCE) 寸法(DIMENSION) . ±0.3 .× ±0.3 .×× ±0.3 .××× ± 角度(ANGLES) ×° ± ×°×′ ± 単位(UNIT)：mm	製図 DR. K.ISHII 担当 CHK. M.KATSUMATA 査閲 APPD. H.KANDA 承認 APPD. A.KIMURA	名称(TITLE) MX74B002VFB KEY TYPE : B (GRAY)	JAPAN AVIATION ELECTRONICS INDUSTRY, LTD.
シート(SHEET NO.) 1 OF 1		質量(MASS) —	図面番号(DRAWING NO.) SJ123694 SIZE A3 版数(VER.) 1

JAE-CONNECTOR.COM Reference Only

WISDOM承認 2021/08/30

DCF-C-212J(20.07)

S/W

JAE Connector DIV. Proprietary.Copyright(C) 2021, Japan Aviation Electronics Industry, LTD.