版数 VER.	年月日 DATE	CN NO.	変更内容 DESCRIPTION	製図 DR.	担当 CHK.	査閲 APPD.	承認 APPD.

図面番号(DRAWING NO.) SJ130143

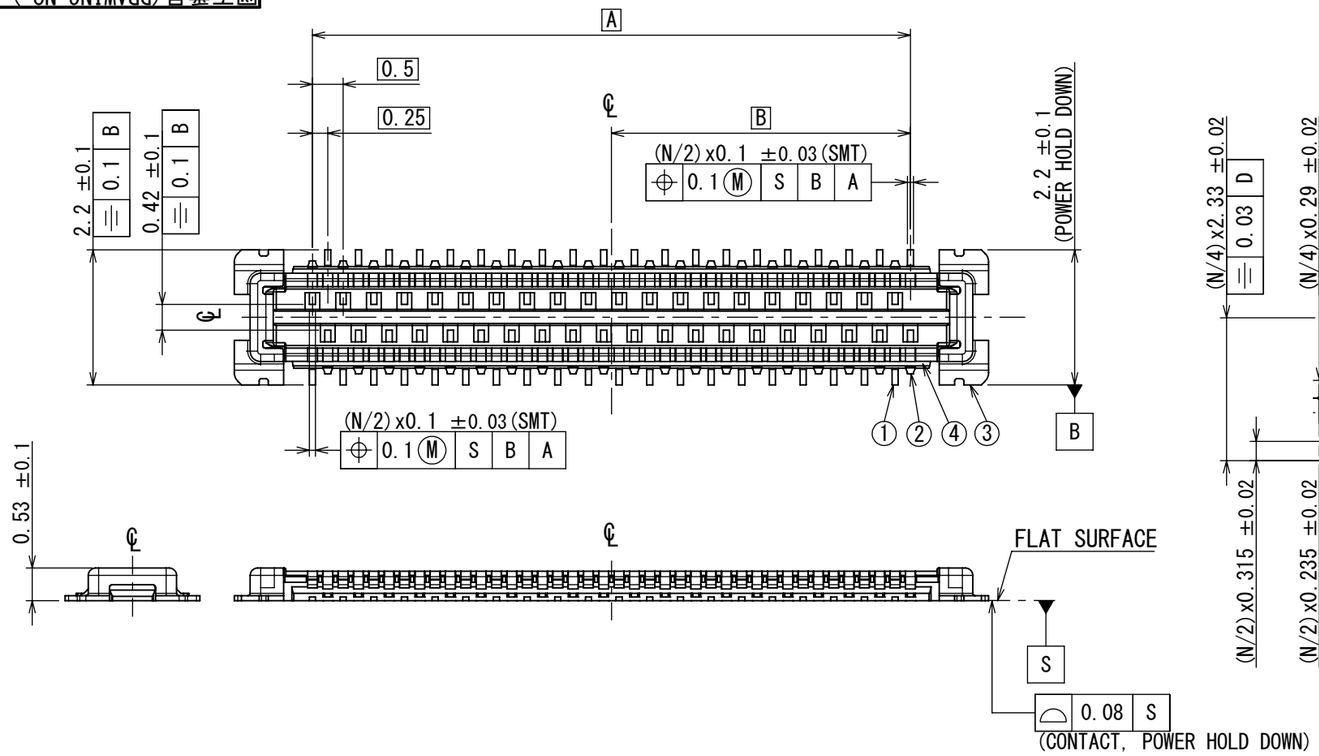

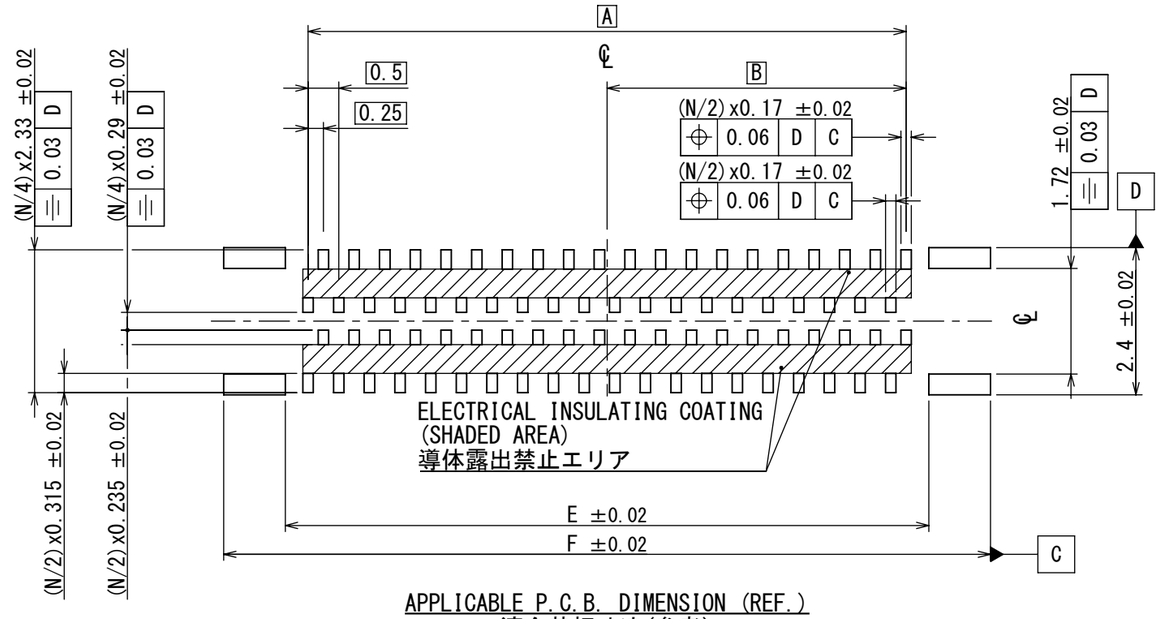

APPLICABLE P.C.B. DIMENSION (REF.)
適合基板寸法(参考)

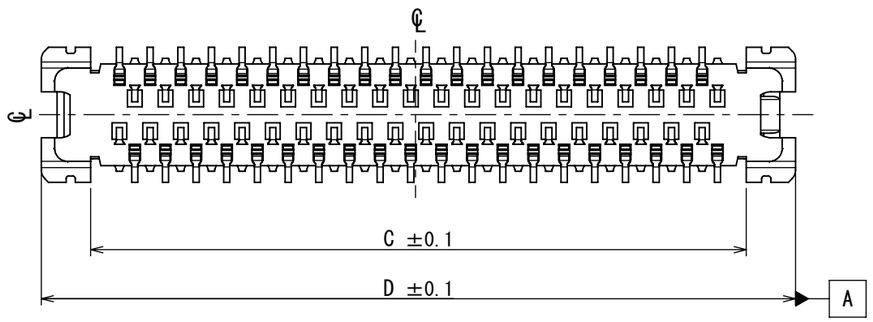

符号 NO.	名称 DESCRIPTION	個数 QTY.	材料 MATERIAL	仕上 FINISH	備考 REMARKS
4	INSULATOR	1	LCP	COLOR: BLACK	UL94 V-0
3	POWER HOLD DOWN	2	COPPER ALLOY	<CONTACT AREA> GOLD : 0.05μm MIN. NICKEL : 1.0 μm MIN. <TERMINAL AREA> GOLD : 0.01-0.2μm NICKEL : 1.0 μm MIN.	—
2	CONTACT B	N/2	COPPER ALLOY	<CONTACT AREA> GOLD : 0.05μm MIN. NICKEL : 1.0 μm MIN. <TERMINAL AREA> GOLD : 0.01-0.2μm NICKEL : 1.0 μm MIN.	—
1	CONTACT A	N/2	COPPER ALLOY	<CONTACT AREA> GOLD : 0.05μm MIN. NICKEL : 1.0 μm MIN. <TERMINAL AREA> GOLD : 0.01-0.2μm NICKEL : 1.0 μm MIN.	—

TABLE 1

NUMBER OF CONTACT	A	B	C	D	E	F
80	9.75	4.875	10.69	12.3	10.49	12.5

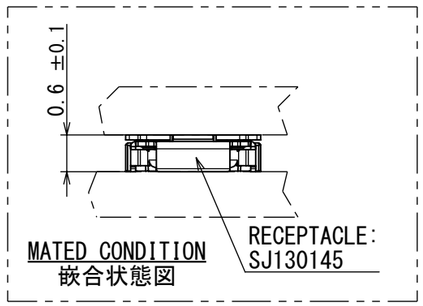

仕様書(SPECIFICATION) JACS-11415	第1版(ORIGINAL DATE) 18/DEC/2023	尺度(SCALE) 10:1	シリーズ(SERIES) WP86SD
	製図 DR. M.MORIYA	名称(TITLE) WP86SD-P***VA1 PLUG CONNECTOR	日本航空電子工業株式会社 JAPAN AVIATION ELECTRONICS INDUSTRY, LTD.
一般公差(GENERAL TOLERANCE) 寸法(DIMENSION): . ± / .× ± / .×× ± / .××× ± 角度(ANGLES): ×° ± / ×°×' ±	担当 CHK. —		
	査閲 APPD. S.KIMURA		
	承認 APPD. Y.HONDA		図面番号(DRAWING NO.) SJ130143
単位(UNIT): mm	シート(SHEET NO.) 1 OF 1	質量(MASS) —	SIZE A3 / 版数(VER.) 1

WISDOM承認 2023/12/26

JAE-CONNECTOR.COM
Reference Only

DCF-C-212J(20.07)

JAE Connector DIV. Proprietary.Copyright(C) 2023, Japan Aviation Electronics Industry, LTD.

版数 VER.	年月日 D A T E	CN NO.	変更内容 DESCRIPTION	製図 DR.	担当 CHK.	査閲 APPD.	承認 APPD.

図面番号(DRAWING NO.) SJ130144

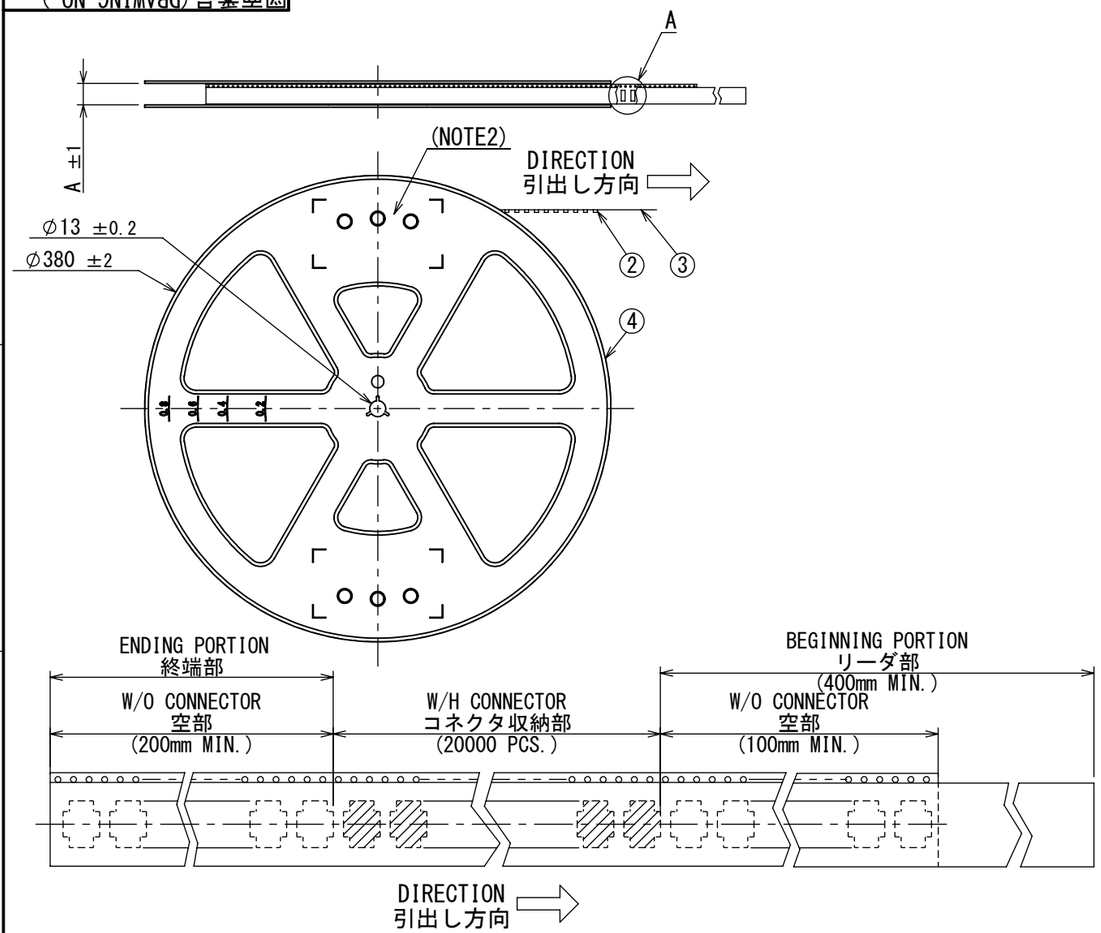

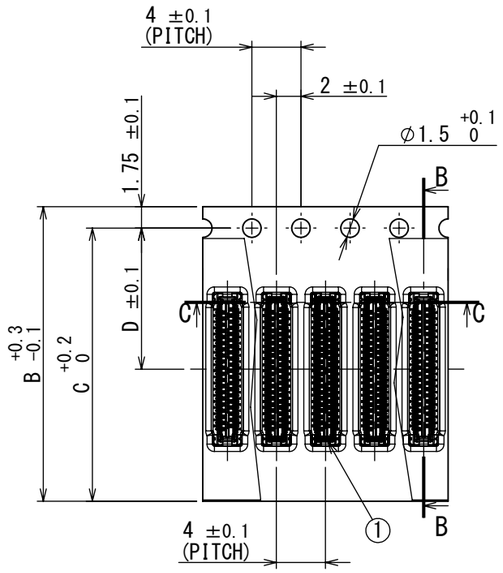

A
(2 : 1)

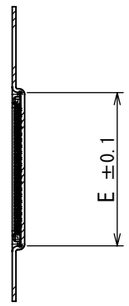

B-B
(2 : 1)

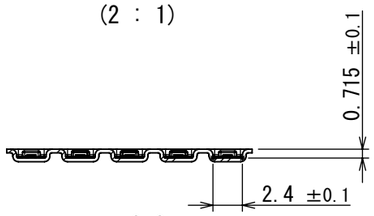

C-C
(2 : 1)

NOTE1. SUFFIX"-R20000" OF THE PART NUMBER INDICATES THAT 20000 PIECES OF WP86SD-P***VA1 CONNECTORS ARE ACCOMMODATED IN ONE REEL.
NOTE2. THE LABEL IN WHICH PART No. OF CONNECTORS, LOT No., TAPE WIDTH AND FEED PITCH ARE MARKED IS TO BE ATTACHED ON THE REEL AS SHOWN.
NOTE3. REFER TO THE DRAWING; SJ130143(TITLE:WP86SD-P***VA1) FOR THE DIMENSIONS OF THE CONNECTOR.
NOTE4. LOT No. IS MARKED AS SHOWN IN BELOW FIGURE MARKING.

注1. "WP86SD-P***VA1-R20000"は、収納数20000個入りのリールに収納された品名を表す。
注2. 図示の位置に、下図ラベル貼り付けにて、品名、収納数、ロットNo.及びテープ幅と送りピッチ情報を示す。
注3. コネクタの寸法はSJ130143(WP86SD-P***VA1)を参照のこと。
注4. ロットNo.の表記方法は下記による。

TABLE 1

NUMBER OF CONTACT 芯数 \ DIMENSIONS 寸法	A	B	C	D	E
80	25.4	24	22.25	11.5	12.5

符号 NO.	名称 DESCRIPTION	個数 QTY.	材料 MATERIAL	仕上 FINISH	図番 DWG NO.
4	REEL プラスチックリール	—	PS	—	—
3	COVER TAPE カバーテープ	—	PET	—	—
2	CARRIER TAPE キャリアテープ	1	PS	—	—
1	CONNECOTR コネクタ	20000	—	—	SJ130143(NOTE3) (WP86SD-P***VA1)

(Ex.) 23 12 18
- MANUFACTURE YEAR 製造西暦
- MANUFACTURE MONTH 製造月
- MANUFACTURE DAY 製造日

LABEL

現品ラベル/ARTICLE LEAD
品名(DESCRIPTION) WP86SD-P***VA1-R20000
図番(PART No.) SJ130144
数量(Q'ty) 20,000
ITEM NO
Lot No.
E.Code. TB**04
XXXXXXXXXX XXXX XXXX XXXX
Count:001
JAE001
2023/12/18
Japan Aviation Electronics Industry, Ltd.
MADE IN JAPAN
QCF-C-0628(07.12)/JAPS-9006-2

仕様書(SPECIFICATION) JACS-11415	第1版(ORIGINAL DATE) 18/DEC/2023	尺度(SCALE) 1:5	シリーズ(SERIES) WP86SD
	製図 DR. M. MORIYA	名称(TITLE) WP86SD-P***VA1-R20000 PLUG CONNECTOR	日本航空電子工業株式会社 JAPAN AVIATION ELECTRONICS INDUSTRY, LTD.
一般公差(GENERAL TOLERANCE) 寸法(DIMENSION) . ± .× ± .×× ± .××× ± 角度(ANGLES) ×° ± ×°×' ±	担当 CHK. —		
	査閲 APPD. S. KIMURA		
	承認 APPD. Y. HONDA		
単位(UNIT) : mm	シート(SHEET NO.) 1 OF 1	質量(MASS) —	図面番号(DRAWING NO.) SJ130144
			版数(VER.) 1

SIZE A3

WISDOM承認 2023/12/26

DGF-C-212J(20.07)

S/W

JAE-CONNECTOR.COM Reference Only

JAE Connector DIV. Proprietary.Copyright(C) 2023, Japan Aviation Electronics Industry, LTD.