版数 VER.	年月日 DATE	CN NO.	変更内容 DESCRIPTION	製図 DR.	担当 CHK.	査閲 APPD.	承認 APPD.

WISDOM承認 2023/10/31

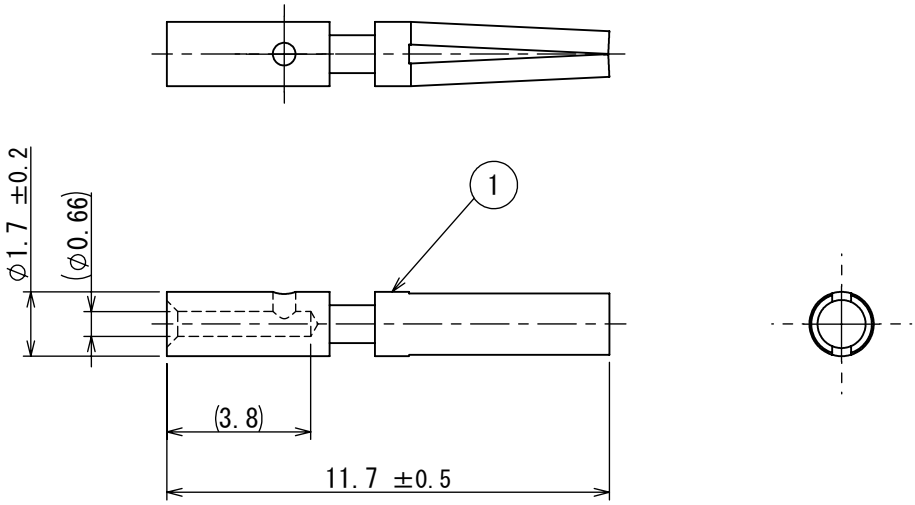

NOTE1. APPLICABLE WIRE SIZE : AWG26～30
NOTE2. THE PACKAGING QUANTITY OF THIS PRODUCT DIFFERS DEPENDING ON THE PRODUCT NAME AT THE END.
注1. 適用電線サイズ：AWG26～30
注2. 本製品は末尾の品名により梱包数量が異なる。

PRODUCT NAME 製品名	NUMBER OF PACKS 梱包数量
CONT-JB12-20S-C2-D-PKG200	200

符号 NO.	名称 DESCRIPTION	個数 QTY.	材料 MATERIAL	仕上 FINISH	備考 REMARKS
1	SOCKET CONTACT	—	COPPER ALLOY	GOLD	—

仕様書(SPECIFICATION)
JACS-50139
JAHL-50139

第1版(ORIGINAL DATE) 13/OCT/2023

尺度(SCALE) 5:1

シリーズ(SERIES) JB12

製図 DR. —

担当 CHK. K.WATANABE

査閲 APPD. T.SHIINA

承認 APPD. H.EBIHARA

名称(TITLE) CONT-JB12-20S -C2-D※

一般公差(GENERAL TOLERANCE)
寸法(DIMENSION)
・ ±0.8
・× ±0.4
・×× ±0.1
・×××±
角度(ANGLES)
×° ±
×° ×′ ±

単位(UNIT)：mm

シート(SHEET NO.) 1 OF 1

質量(MASS) —

日本航空電子工業株式会社
JAPAN AVIATION ELECTRONICS INDUSTRY, LTD.

図面番号(DRAWING NO.) SJ127500

SIZE A4

版数(VER.) 1

JAE-CONNECTOR.COM
Reference Only

DCF-C-211K(22.05)

S/W

JAE Connector DIV. Proprietary.Copyright(C) 2023, Japan Aviation Electronics Industry, LTD.