図面番号(DRAWING NO.)
SJ019589

版数 VER.	年月日 DATE	CN NO.	変更内容 DESCRIPTION	製図 DR.	担当 CHK.	査閲 APPD.	承認 APPD.
2	1991/11/15	29685	再トレース	—	—	—	—
3	1999/02/18	43589	端子No.追加	—	高久(政)	—	雨宮(仁)
4	2010/06/15	070112	色相削除 他	斎藤(正)	内山(成)	—	水澤
5	2019/09/30	031154	再トレース及び誤記訂正	斎藤(正)	浦野(哲)	—	工藤(高)

WISDOM承認 2019/10/02

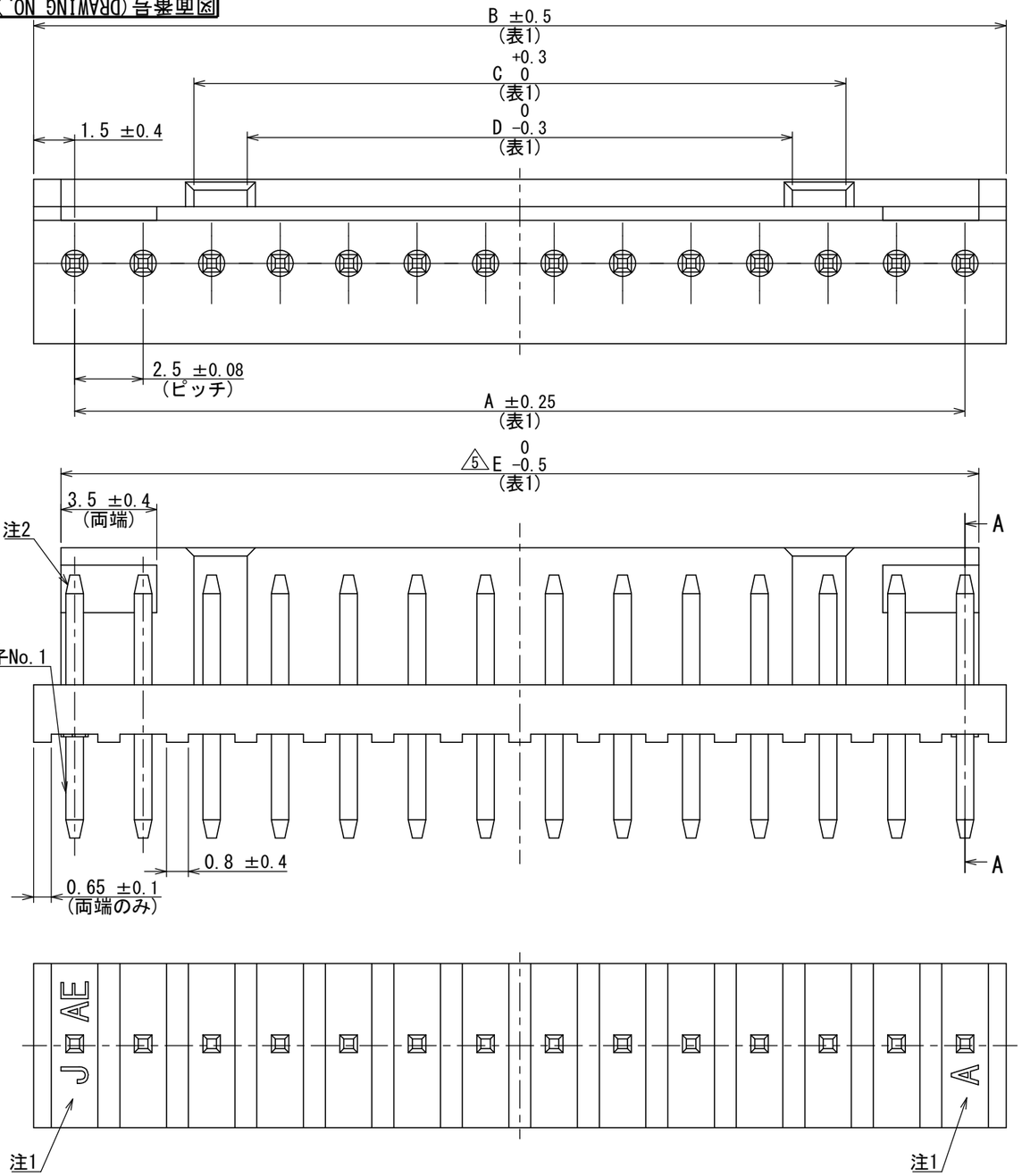

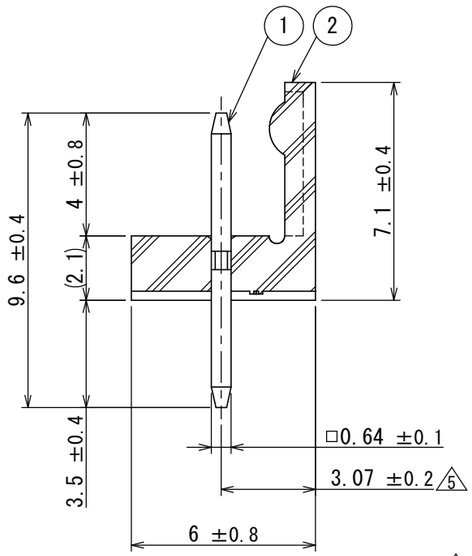

断面図 A-A

命名法

IL-G - ＊ P - S 3 T 2 - SA - ＊

- IL-G: シリーズ名
- ＊: 芯数
- P: 性別(PIN)
- S: 配列(SINGLE)
- 3: ピッチ(2.5mm)
- T: 結線方式(STRAIGHT THROUGH HOLE)
- 2: 適用基板厚さ (1.6mm～2.6mm)
- SA: モディファイ記号
- ＊: インシュレータ色相 △4 無記入：茶 (標準)色

表1

芯数	A ±0.25	B ±0.5	C +0.3 0	D 0 -0.3	E 0 -0.5
13	30	33	21.3	17.4	31.4
14	32.5	35.5	23.8	19.9	33.9
15	35	38	26.3	22.4	36.4

△4 注1. 社標及び金型マークをこの面に沈み彫り浮き出す。

2. コンタクト先端面取り部に、めっきは付かない。

符号 NO.	名称 DESCRIPTION	個数 QTY.	材料 MATERIAL	仕上 FINISH	備考 REMARKS
2	インシュレータ	1	6-6ナイロン	—	UL94 V-0
1	コンタクト	表1	黄銅	Ni下地Snめっき	—

仕様書(SPECIFICATION) ———

第1版(ORIGINAL DATE) 1985/02/22

製図 DR.	早川
担当 CHK.	林 (耕)
査閲 APPD.	宮下
承認 APPD.	藤野

一般公差(GENERAL TOLERANCE)

寸法(DIMENSION): . ± / .× ± / .×× ± / .××× ±

角度(ANGLES): ×° ± / ×°×' ±

単位(UNIT) : mm

尺度(SCALE) 5:1

シリーズ(SERIES) IL-G

名称(TITLE) IL-G-＊P-S3T2-SA-＊ ストレートピンヘッダ

質量(MASS) ———

日本航空電子工業株式会社
JAPAN AVIATION ELECTRONICS INDUSTRY, LTD.

図面番号(DRAWING NO.) SJ019589

SIZE A3

版数(VER.) 5

JAE-CONNECTOR.COM
Reference Only

DCF-C-212H(12.08)

S/W

JAE Connector DIV. Proprietary.Copyright(C) 1985, Japan Aviation Electronics Industry, LTD.