版数 REV.	年月日 DATE	CN NO.	変更内容 DESCRIPTION	製図 DR.	担当 CHK.	査閲 APPD.	承認 APPD.
2	03/OCT/2011	000440	ADDED DIMENSION TOLERANCE (寸法公差追加)	N.SUGAI	T.HAYASHI	—	N.OIRI

図面番号(DRAWING NO.) SJ109562

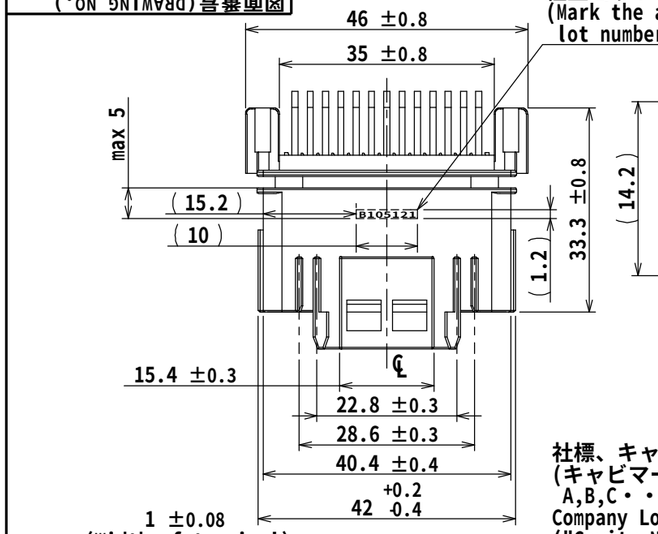

組立ロット番号
(Mark the assembly lot number)

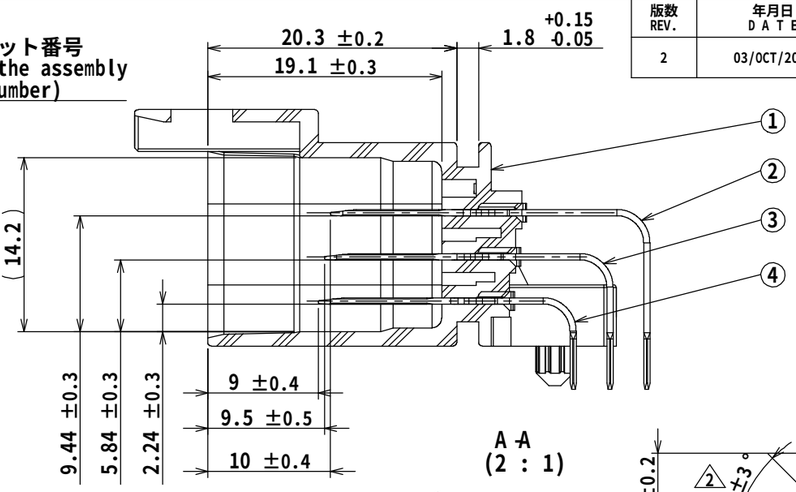

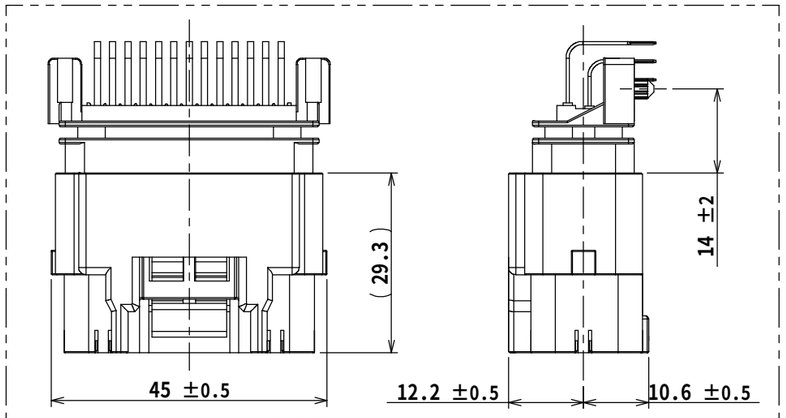

かん合寸法 Mated condition

A-A
(2 : 1)

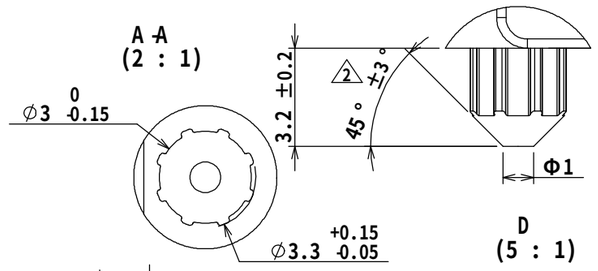

C
(5 : 1)

D
(5 : 1)

社標、キャビマーク表示
(キャビマークは金型キャビ毎に A,B,C・・・の順に表示する。)
Company Logo and Cavity No.
("Cavity No."is marked in alphabetical order.)

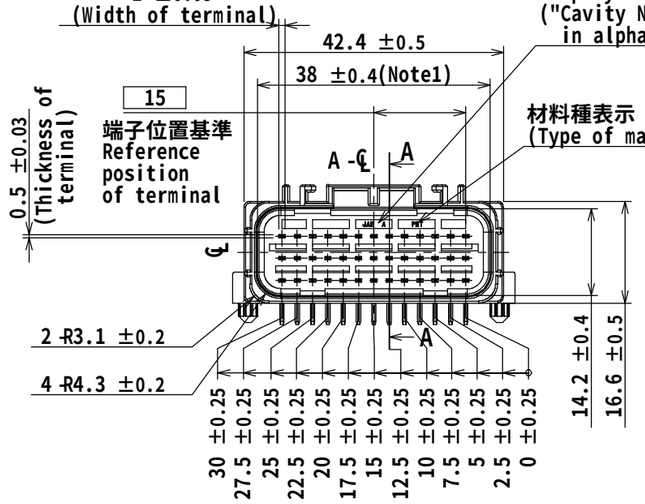

材料種表示
(Type of material)

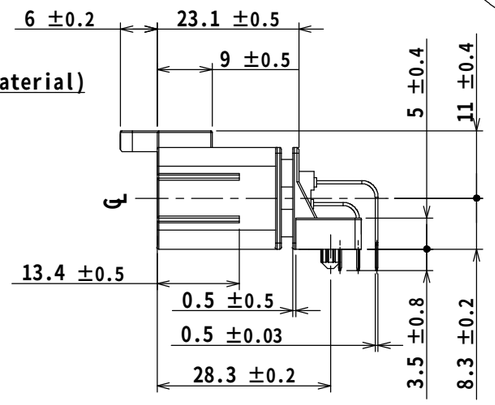

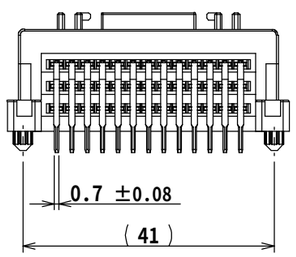

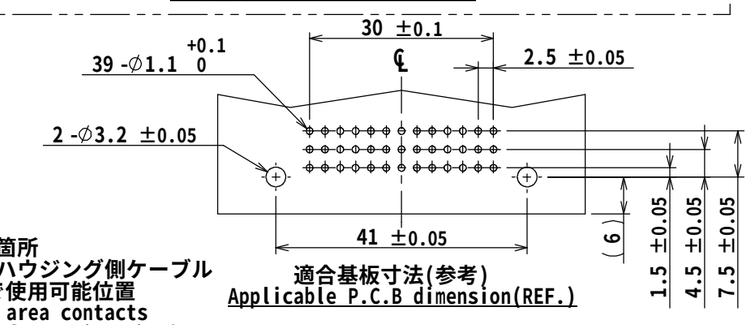

適合基板寸法(参考)
Applicable P.C.B dimension(REF.)

囲み斜線箇所
ソケットハウジング側ケーブル
Φ2.3まで使用可能位置
hatching area contacts
Capable of Φ2.3(Max.) wire for socket housing

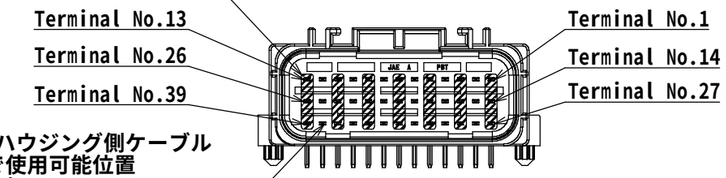

無印箇所
ソケットハウジング側ケーブル
Φ1.9まで使用可能位置
Non-hatching area contacts
Capable of Φ1.9(Max.) wire for socket housing

ソケットハウジング側適用ケーブル径
Socket housing side application cable diameter

Note1.A-℄ shows the centerline of the sealing surface size[38±0.4].
B-℄ shows the centerline of the boss's pitch[41±0.2].
A-℄はシール面寸法38±0.4のセンターラインを示す。
B-℄はボス間寸法41±0.2のセンターラインを示す。

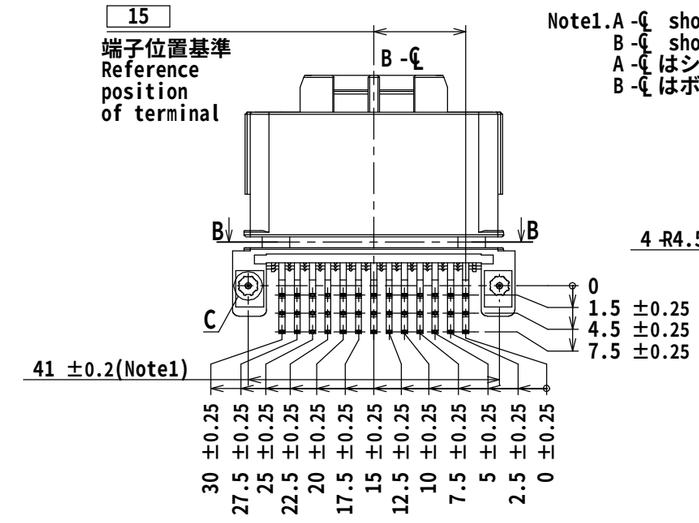

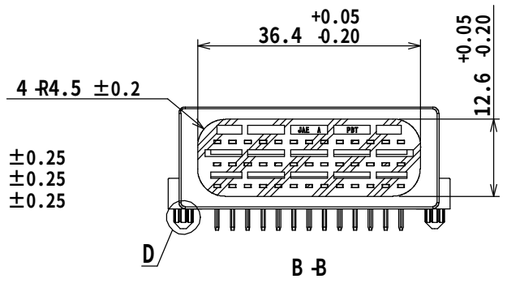

B-B

符号 NO.	名称 DESCRIPTION	個数 QTY.	材料 MATERIAL	仕上 FINISH	図番 DWG NO.
4	PIN CONTACT3	13	Brass	TIN PLATE	
3	PIN CONTACT2	13	Brass	TIN PLATE	
2	PIN CONTACT1	13	Brass	TIN PLATE	
1	PIN INSULATOR	1	30%GF PBT	COLOR:BLACK	

仕様書(SPECIFICATION)
JACS-10621
JAHL-10621

第1版(ORIGINAL DATE) 12/MAY/2010

製図 DR.
担当 CHK. A.KIMURA
査閲 APPD. —
承認 APPD. N.OIRI

一般公差(GENERAL TOLERANCE)

寸法(DIMENSION)	角度(ANGLES)
. ±0.8	× ° ±
.× ±0.4	× ′ ±
.×× ±0.1	
.××× ±	

尺度(SCALE) 1:1
シリーズ(SERIES) MX47

名称(TITLE)
MX47039NF1
39-CONDUCTORS
STANDARD
PIN HEADER

質量(MASS)

日本航空電子工業株式会社
JAPAN AVIATION ELECTRONICS INDUSTRY,LTD.

図面番号(DRAWING NO.) SJ109562

版数(REV.) 2

SIZE A3

S/W

DCF-C-2126(11.08)

JAE-CONNECTOR.COM
Reference Only

JAE Connector DIV. Proprietary.
Copyright(C) 2010, Japan Aviation Electronics Industry, LTD.

WISDOM承認 2011/10/05