図番 SJ016353

版数	年月日	DCN No.	記事	製図	検図	承認
2	57.3.4	15116	6.5→6	安F		
3	59.9.12	17842	ランス形状変更	高林		
4	61.7.7	20653	注4追加	早川	高橋	
5	63.9.2	24147	名称変更	藤原	新富	
6	2000.9.1	46771	SI単位化		佐々木	

コンタクト本体詳細図（単体名称030-51307-001）

（尺度10/1）　　（SJ016352）

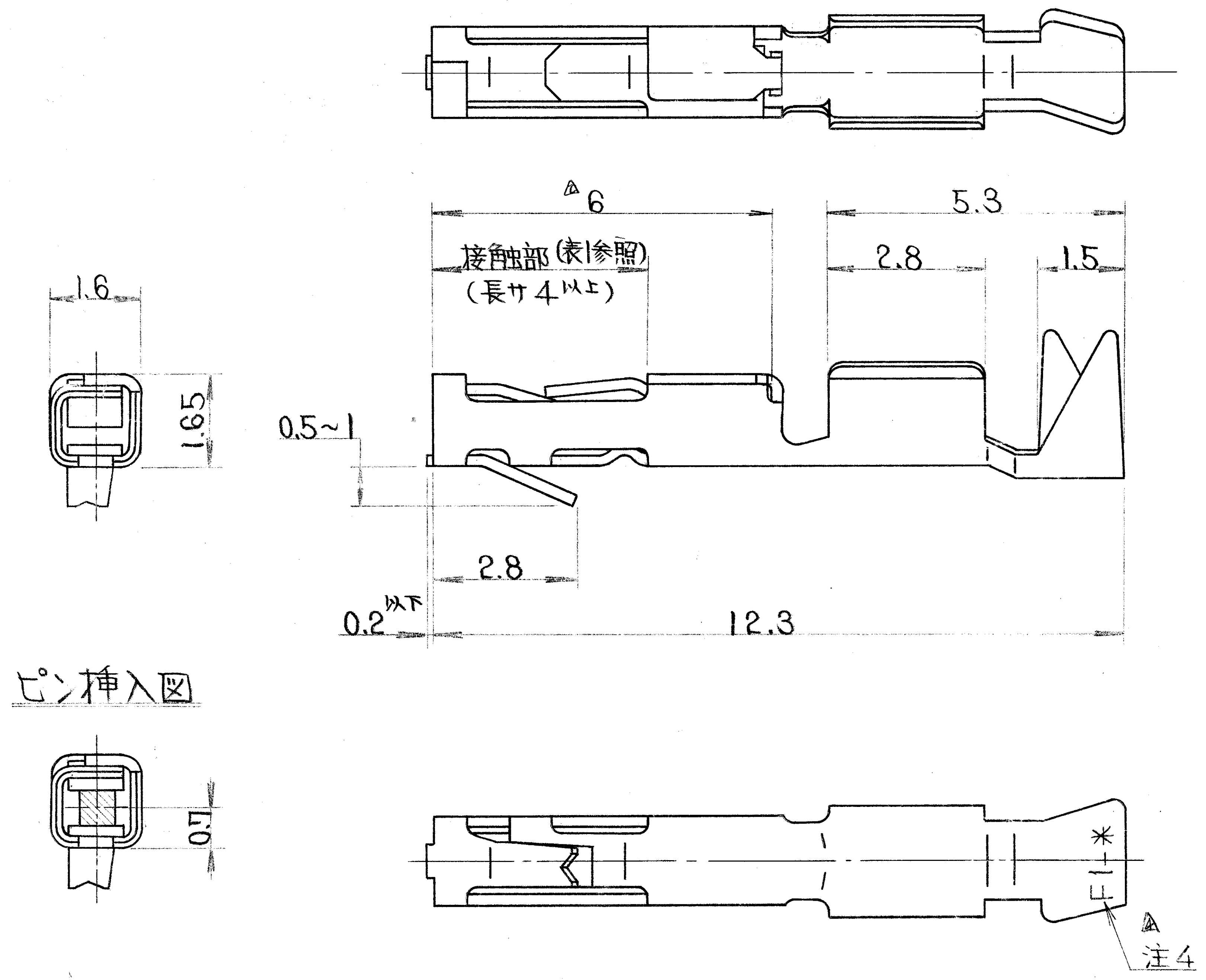

表1. 仕上

接触部	Ni上Au0.1μm以上
ソノ他ノ部分	Ni上Auフラッシュ

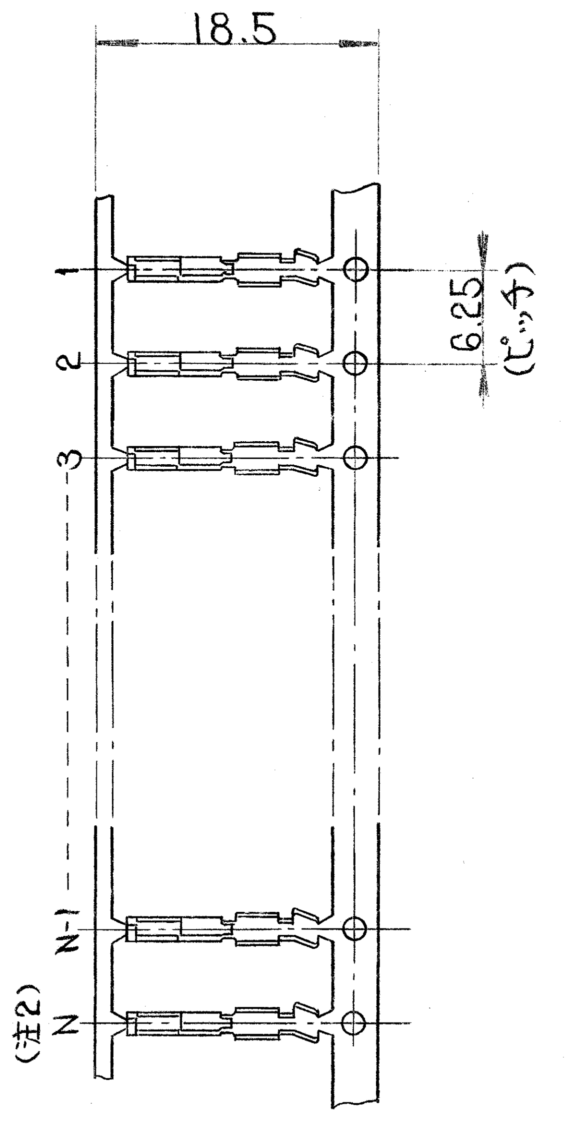

注1. 適合挿入ピンハ□0.64 ±0.05 トスル。
2. 本コンタクトハブリッジニテN個連続リール状態デ供給スル。
3. 圧着適合電線サイズ
・導体断面積 0.38～0.20mm²）撚線（AWG #22～#24相当）
・絶縁体仕上外径寸法；φ1.2～φ1.6
4. 図示ノ位置ニ"品名略記号"及ビ"型番"ヲ表示スル。

符号	名称	材質	仕上	個数	図番

特に指定のない限り、鋭い角やカエリは除去すること。
一般仕上
一般公差　特に指定がなければ CTS-4100による

一般公差
寸法
・　±：
・×　±：
・××　±：
・×××±：
角度
×°　±
×°×′±
偏心量　以内

仕様書
組立図番
材質　リン青銅
仕上　表1
処理

第1版 54年8月10日
製図　柳沼
検図
担当　林田
承認
承認

尺度　2/1
重量
名称　PS-SF-C1-1-5000
(031-50831)
シリーズ　PS

日本航空電子工業株式会社
昭島事業所
東京都昭島市中神町
この図面及びこの図面の関連資料は日本航空電子工業株式会社の承認がない限り製作及び写図を禁じます

図番 SJ016353

図番 SJ016353 版数

CDS-1692

DCF-039A

JAE-CONNECTOR.COM
Reference Only

JAE Connector Div. Proprietary.
Copyright© Japan Aviation Electronics Industry,Ltd.