図面番号(DRAWING NO.) SJ024129

版数 VER.	年月日 DATE	CN NO.	変更内容 DESCRIPTION	製図 DR.	担当 CHK.	査閲 APPD.	承認 APPD.
2	27/DEC/2000	46656	CHANGED TO SEMS-SCREW	H. SAKURADA	Y. NAKAMURA	S. NANAO	M. MAJIME
3	31/JUL/2003	51320	REDRAWN	H. SAKURADA	T. SUZUKI	E. MATSUMOTO	S. NANAO
4	26/JUN/2020	034859	CHANGED NOTE	—	K. KAJIHARA	T. TAKESHITA	E. MATSUMOTO
5	09/SEP/2020	036231	CORRECT ERROR	—	K. KAJIHARA	T. TAKESHITA	E. MATSUMOTO

WISDOM承認 2020/09/10

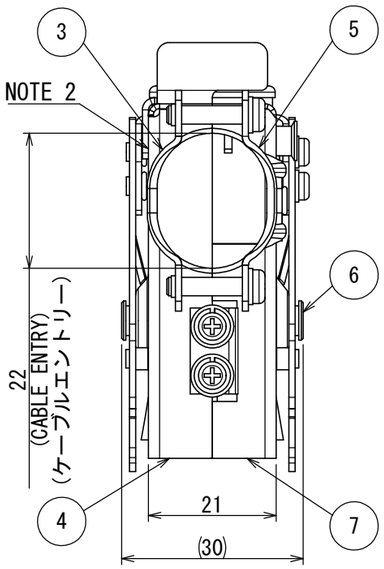

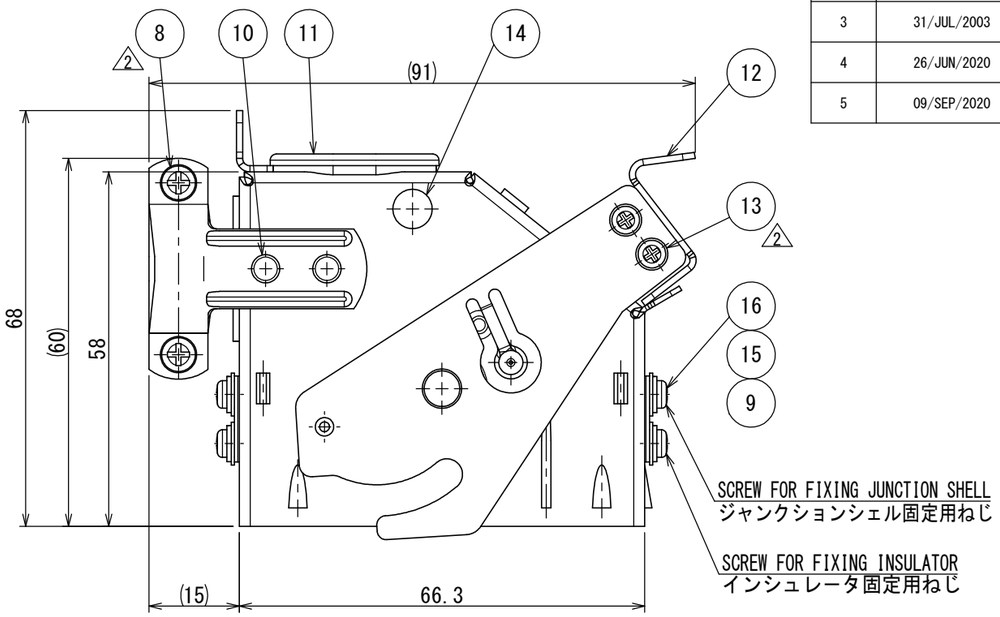

DESIGNATION
命名法

ＱＥ４５０１Ａ２９※－ＦＯ

- SERIES / シリーズ名: ＱＥ
- 90° ANGLE / ケーブル引出口形状(90°): ４５
- KEY POSITION / キーポジション: ０１
- MODIFICATION / モディファイ: Ａ
- INSERT ARRANGEMENT & NUMBER OF CONTACTS / インサート配列及びコンタクト数: ２９
- CONTACT TYPE / コンタクト性別: ※ P : PIN CONTACT / S : SOCKET CONTACT / P : ピンコンタクト / S : ソケットコンタクト
- CONTACTS LESS (NOTE 1) / コンタクト無し: －ＦＯ

NOTE1. CONTACTS ARE SOLD SEPARATELY.
THEIR PART NUMBERS ARE SHOWN BELOW.

TABLE 1

PART No. 名称	DWG. No. 図番
QEP-16-※ PIN CONTACT	SJ013832
QES-16-※ SOCKET CONTACT	SJ013833

注1. コンタクトは別売りであるのでTABLE 1の図番を参照の上、別発注して下さい。

△4 2. 図示の位置に品名、社名及びロット番号を表示する。但し、”-FO”は表示しない。

△4 2. PART NUMBER, COMPANY LOGO "JAE" AND LOT NUMBER ARE MARKED AS INDICATED. "-FO" IS NOT MARKED.

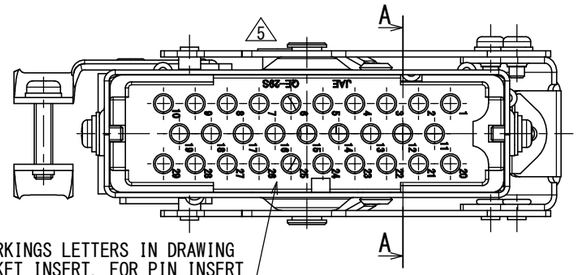

THESE MARKINGS LETTERS IN DRAWING SHOW SOCKET INSERT. FOR PIN INSERT MARK AS FOLLOWS.
図の表示文字はソケットインサートの場合であり、ピンインサートの場合は下図の様になる

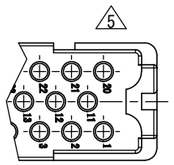

PIN INSERT
ピンインサート

PIN INSERT
ピンインサート

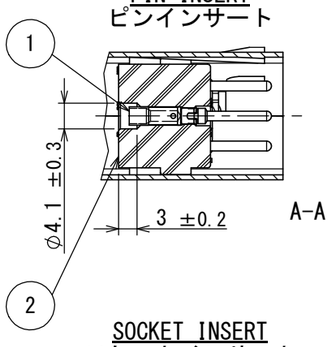

SOCKET INSERT
ソケットインサート

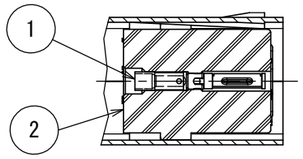

符号 NO.	名称 DESCRIPTION	個数 QTY.	材料 MATERIAL	仕上 FINISH	備考 REMARKS
16	WASHER	4	STEEL	NICKEL PLATING	—
15	SCREW	△2 4	STEEL	NICKEL PLATING	—
14	LATCH RIVET #2	1	STAINLESS STEEL	PASSIVATE	—
△2 13	SEMS-SCREW	2	STEEL	NICKEL PLATING	M2.5
12	LEVER ASSEMBLY	1	STAINLESS STEEL	PASSIVATE	—
11	CAP	1	SYNTHETIC RUBBER	—	—
10	RIVET	4	COPPER ALLOY	NICKEL PLATING	—
9	SPRING WASHER	△2 4	STEEL	NICKEL PLATING	—
△2 8	SEMS-SCREW	2	STEEL	NICKEL PLATING	M3
7	SHELL #1	1	STEEL	NICKEL PLATING	—
6	LATCH RIVET #1	2	STAINLESS STEEL	PASSIVATE	—
5	CLAMP SADDLE #1	1	STEEL	NICKEL PLATING	—
4	SHELL #2	1	STEEL	NICKEL PLATING	—
3	CLAMP SADDLE #2	1	STEEL	NICKEL PLATING	—
2	INSULATOR	1	DIALLYL PHTHALATE	—	COLOR:GREEN
1	CONTACT	29	COPPER ALLOY	GOLD PLATING	NOTE 1

SPECIFICATION

DIELECTRIC WITHSTANDING VOLTAGE : 2000VAC FOR 1 MINUTE
INSULATION RESISTANCE : 5000MΩ MIN. (AT 500VDC)
APPLICABLE WIRE : WL1 1.25mm²×22

仕様

耐電圧 : 2000VAC(1分間) △3
絶縁抵抗 : 5000MΩ以上(500VDCにて) △2
使用ケーブル : WL1 1.25mm² 22本

仕様書(SPECIFICATION) JACS-3024 JAHL-3024 △3	第1版(ORIGINAL DATE) 06/JAN/1989	尺度(SCALE) 1:1	シリーズ(SERIES) QE
一般公差(GENERAL TOLERANCE) 寸法(DIMENSION) ±0.8 / .× ±0.8 / .×× ± / .××× ± 角度(ANGLES) ×° ± / ×°×' ±	製図 DR. E. MURANO	名称(TITLE) QE4501A29※-FO	日本航空電子工業株式会社 JAPAN AVIATION ELECTRONICS INDUSTRY, LTD.
	担当 CHK. S. TANOKURA		
	査閲 APPD. M. MAJIME		
	承認 APPD. S. HASHIMOTO		
単位(UNIT) : mm	シート(SHEET NO.) 1 OF 1	質量(MASS) —	図面番号(DRAWING NO.) SJ024129

SIZE A3 版数(VER.) 5

JAE-CONNECTOR.COM Reference Only

JAE Connector DIV. Proprietary.Copyright(C) 1989, Japan Aviation Electronics Industry, LTD.

DCF-C-212J(20.07)