図面番号(DRAWING NO.)
SJ120643

版数 VER.	年月日 D A T E	CN NO.	変更内容 DESCRIPTION	製図 DR.	担当 CHK.	査閲 APPD.	承認 APPD.
2	04/NOV/2020	037011	DELETE SPACER	—	K.KAJIHARA	T.TAKESHITA	E.MATSUMOTO

RoHS HALOGEN-FREE

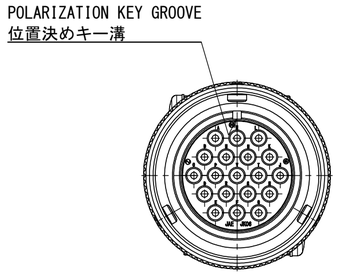

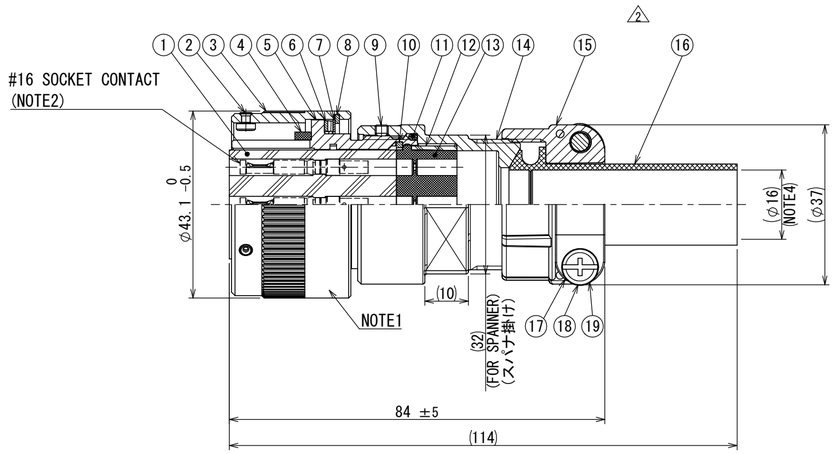

【MATING FACE SIDE OF CONNECTOR】 (NOTE3,5)
【コネクタ嵌合面】 (注3,5)

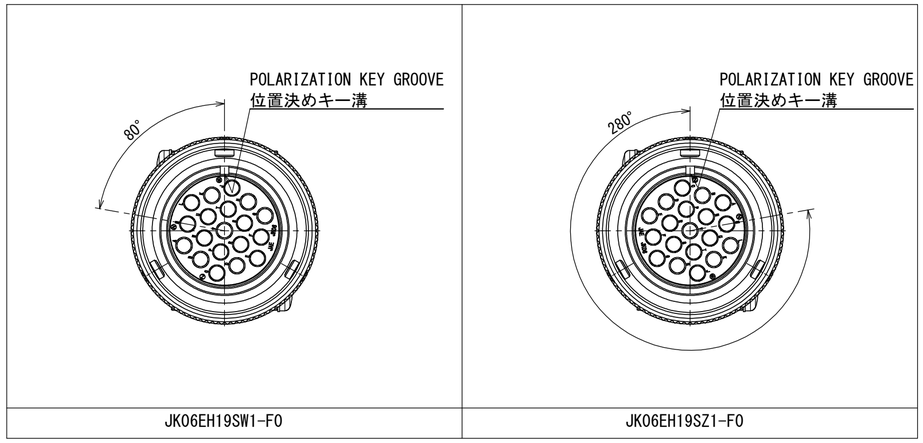

JK06EH19SW1-F0	JK06EH19SZ1-F0

SPECIFICATION

MATING STRUCTURE	: VG95234 STANDARD
INSERT ARRANGMENT	: 22-14 (19 CONTACTS)
APPLICABLE WIRE	: ϕ1.9～ϕ3.5mm (OUTER DIAMETER)
MASS	: 135g±10% (CONNECTOR)

仕様

嵌合方式	: VG95234規格準拠
配列	: 22-14 (19芯)
適合電線	: ϕ1.9～ϕ3.5mm (被覆外径)
質量	: 135g±10% (本体)

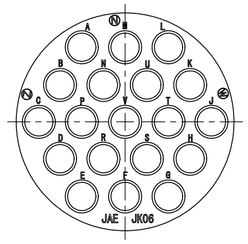

RAISED CONTACT NUMBER (MATING FACE)
コンタクト番号表示 (嵌合面)

(SCALE 2 : 1)

NOTE1. LOT No., COMPANY LOGO "JAE", AND PART NUMBER ARE MARKED IN THIS AREA SHOWN.
HOWEVER, THE SUFFIX "-F0" SHALL NOT BE MARKED.

2. SOCKET CONTACTS ARE SOLD SEPARATELY.
SEE JAHL-50103 FOR APPLICABLE CONTACTS.

3. INSERT POSITION HAS SETTING OF NORMAL(N), W, AND Z.

4. APPLICABLE CABLE DIAMETER OF CABLE CLAMP IS AS BELOW.

APPLICABLE CABLE DIAMETER (CABLE CLAMP)
ϕ13mm～ϕ16mm

5. STAR "※" IN THE PART NUMBER DENOTES INSERT POSITION.
MATING FACE OF UPPER FIGURE IS NORMAL(N) POSITION.

注1. 図示の位置にロット番号、社名、及び品名を表示します。
但し、末尾 “-F0” の表示はありません。

2. ソケットコンタクトは別売品です。
適合ソケットコンタクトについては、「JAHL-50103」を
参照して下さい。

3. インサート角度はノーマル（N）の他にW, Zの
設定があります。

4. ケーブルクランプの適合ケーブル径は、下記となります。

APPLICABLE CABLE DIAMETER (CABLE CLAMP)
ϕ13mm～ϕ16mm

5. 品名の「※」はインサート角度を示します。
上図の嵌合面はノーマル（N）位置です。

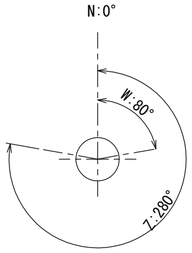

JK06EH19SN1-F0
N, W, Z

INSERT POSITION (NOTE3)
インサート角度 (注3)

符号 NO.	名称 DESCRIPTION	個数 QTY.	材料 MATERIAL	仕上 FINISH	備考 REMARKS
19	SCREW	2	COPPER ALLOY	ZINC PLATING	COLOR:BLACK SYSTEM INTERFERENCE COLOR
18	WASHER	2	STEEL	ZINC PLATING	COLOR:BLACK SYSTEM INTERFERENCE COLOR
17	CLAMP SADDLE	2	ALUMINUM ALLOY	ZINC PATING	COLOR:BLACK SYSTEM INTERFERENCE COLOR
16	BUSHING	1	SYNTHETIC RUBBER	—	
15	GLAND NUT	1	ALUMINUM ALLOY	ZINC PLATING	COLOR:BLACK SYSTEM INTERFERENCE COLOR
14	ENDBELL	1	ALUMINUM ALLOY	ZINC PLATING	COLOR:BLACK SYSTEM INTERFERENCE COLOR
13	GROMMET	1	SYNTHETIC RUBBER	—	
12	FERRULE	1	SYNTHETIC RESIN	—	
11	"O"RING	1	SYNTHETIC RUBBER	—	
10	RETAINING RING	1	COPPER ALLOY	ZINC PLATING	COLOR:BLACK SYSTEM INTERFERENCE COLOR
9	SET SCREW	1	STEEL	OXIDE FILM TREATMENT	COLOR:BLACK
8	C RING	1	STAINLESS STEEL	—	
7	WASHER	1	STAINLESS STEEL	—	
6	SPRING	1	STAINLESS STEEL	—	
5	BARREL	1	ALUMINUM ALLOY	ZINC PLATING	COLOR:BLACK SYSTEM INTERFERENCE COLOR
4	GASKET	1	SYNTHETIC RUBBER	—	
3	COUPLING NUT	1	ALUMINUM ALLOY	ZINC PLATING	COLOR:BLACK SYSTEM INTERFERENCE COLOR
2	STUD ASSEMBLY	3	STAINLESS STEEL	—	
1	SOCKET INSULATOR	1	SYNTHETIC RESIN	—	

仕様書(SPECIFICATION): JACS-50103, JAHL-50103
第1版(ORIGINAL DATE): 05/OCT/2018
製図 DR.: —
担当 CHK.: S.KOSUGI
査閲 APPD.: T.TAKESHITA
承認 APPD.: E.MATSUMOTO
シート(SHEET NO.): 1 OF 1
一般公差(GENERAL TOLERANCE)
寸法(DIMENSION): . ±0.8, .× ±0.4, .×× ±0.1, .××× ±
角度(ANGLES): ×° ±, ×°×′ ±
単位(UNIT): mm
尺度(SCALE): 1:1
シリーズ(SERIES): JK06
名称(TITLE): JK06EH19S※1-F0
日本航空電子工業株式会社
JAPAN AVIATION ELECTRONICS INDUSTRY, LTD.
SIZE A2
図面番号(DRAWING NO.): SJ120643
版数(VER.): 2
質量(MASS): —
S/W

JAE-CONNECTOR.COM
Reference Only

JAE Connector DIV. Proprietary.Copyright(C) 2018, Japan Aviation Electronics Industry, LTD.

WISDOM承認 2020/11/12